GRÄSSLIN
YOUR SENSES. OUR SOLUTIONS.

Präsenzmelder / Presence detector / Détecteur de présence / Sensore di presenza / Detector de presencia / Detetor de presença / Aanwezigheidssensor / Přítomnostní detektor / Närvarodetektor / Tilstedeværelsesdetektor / Tilstedeværelsessensor / Läsnäolotunnistin / Czujnik obecności / Jelenlétérzékelő

talis PFDR 360-8-1

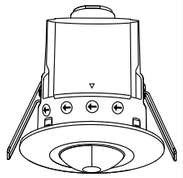

- DE Bedienungsanleitung
- EN Operating Manual
- FR Mode d'emploi
- IT Instruzioni per l'uso
- ES Instrucciones de uso
- PT Manual de instruções
- NL Bedieningshandleiding
- CS Návod k obsluze
- SV Bruksanvisning
- NO Bruksanvisning
- DA Betjeningsvejledning
- FI Käyttöohje
- PL Instrukcja obsługi
- HU Kezelési útmutató

Gräßlin GmbH
Bundesstraße 36
D-78112 St. Georgen
Germany
Phone: +49 7724 / 933-0
Fax: +49 7724 / 933-240
www.graesslin.de
info@graesslin.de

80.10.1418.7/0614/0914/4/02 - 14/00175

Weitere Informationen auf unserer Webseite:
More information on our web page:
Plus d'informations sur notre page d'accueil :
Ulteriori informazioni all'indirizzo:
Más información en nuestra página de inicio:
Para mais informações, acesse a nossa página na Internet:
U kunt meer informatie vinden op onze Huispagina:
Více informací naleznete na naší domovské stránce:
Yttterligare information på vår hemsida:
Yttterligere informasjon på vår startside:
Yderligere oplysninger kan findes på vores hjemmeside:
Lue lisää verkkosivustoltamme:
Szerzse informacje są dostępne na naszej stronie internetowej:
Tovabbi informacioért látogasson el a honlapunkra:

http://talis.graesslin.de

FIG. 1

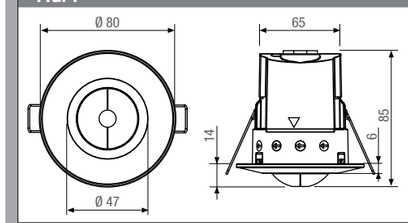

FIG. 2

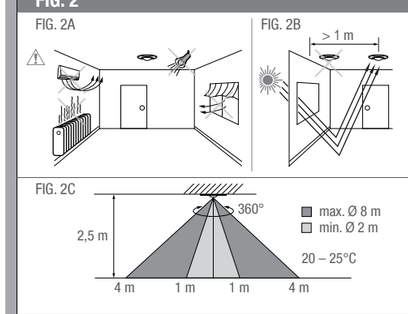

FIG. 3

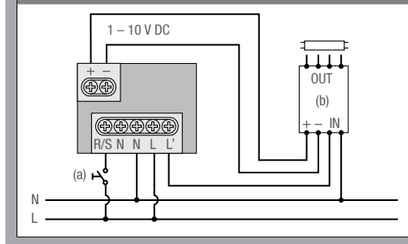

FIG. 4

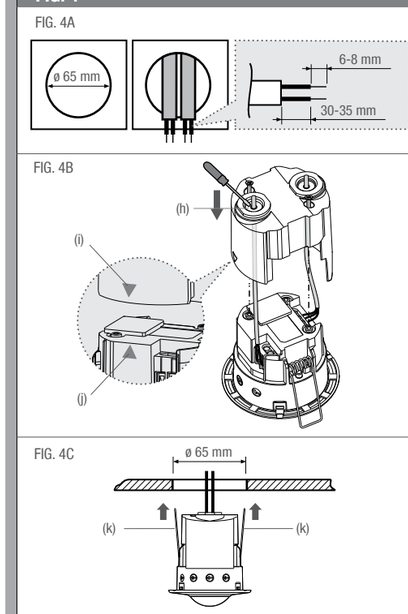

FIG. 5

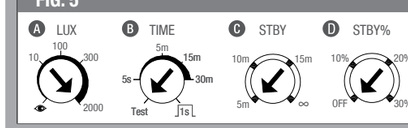

FIG. 6

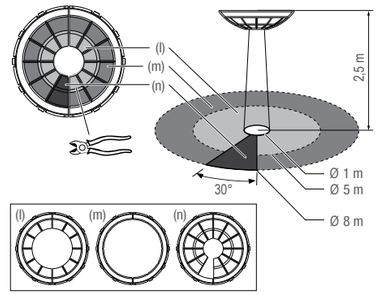

DE Bedienungsanleitung

Sicherheitshinweise

WARNUNG

Lebensgefahr durch elektrischen Schlag!

▷ Anschluss und Montage ausschließlich durch Elektrofachkraft!

- Um Verletzungen zu vermeiden, dürfen Anschluss und Montage ausschließlich durch eine Elektrofachkraft erfolgen!
- Vor der Montage des Produktes ist die Netzspannung freizuschalten!
- Vor der Installation sollte ein Leitungsschutzschalter (250 V AC, 10 A) Typ C gemäß EN 60898-1 installiert werden.
- Das Durchbrennen von Lampen einiger Marken kann zu einem hohen Einschaltstrom führen, welcher das Gerät dauerhaft schädigen kann.
- Beachten Sie die nationalen Vorschriften und Sicherheitsbedingungen.
- Eingriffe und Veränderungen am Gerät führen zum Erlöschen der Gewährleistung und Garantie.

Lesen und beachten Sie diese Anleitung, um eine einwandfreie Funktion des Gerätes und ein sicheres Arbeiten zu gewährleisten.

Angaben zum Gerät

Gerätebeschreibung

Der Präsenzmelder funktioniert nach dem Prinzip der passiven Infrarot-Sensorik (PIR-Sensor). Er reagiert auf Wärmeänderungen innerhalb des Erfassungsfeldes, z. B. vorbeilaufende Personen und schaltet in Abhängigkeit des eingestellten Lichtwertes den angeschlossenen Verbraucher für eine einstellbare Dauer ein. Der Präsenzmelder besitzt mehrere Dimmbetriebsarten und kann komfortabel über die Fernbedienung talis RP bedient werden.

Bestimmungsgemäße Verwendung

- Primärer Zweck ist das Einschalten von Licht bei Bewegungserkennung.
- Der Präsenzmelder ist geeignet zur Verwendung in Innenräumen, z. B. Treppenhäusern, Gebäudeeingängen, Dielen, Fluren, Gängen, Kellern, etc.
- Geeignet für die Installation in der Decke (Unterputzmontage).

Technische Daten

Anschlussspannung	230 V~ +/- 10% 50/60 Hz
Erfassungsbereich	360°
Reichweite	ca. 8 m, bei einer Montagehöhe von 2,5 m
Lichtwert	ca. 10 - 2000 Lux; „◉“ = Lernmodus
Umgebungstemperatur	0°C ... + 45°C
Schutzklasse	II
Schutzart	IP44
Energieverbrauch	< 1 W (im Standby-Modus)
Schaltleistung Beleuchtung	
– Glühlampenlast	max. 2000 W
– Halogenlampenlast (AC)	max. 1000 W
– Halogenlampenlast (LV)	max. 1000 VA / 600 W (traditionell) max. 1000 VA / 900 W (elektronisch)
– Leuchtstofflampenlast	max. 1000 VA / 600 W (unkompensiert) max. 900 VA / 100 µF (kompensiert) 25 x (1 x 18 W); 12 x (2 x 18 W); 15 x (1 x 36 W); 7 x (2 x 36 W); 10 x (1 x 58 W); 5 x (2 x 58 W)
– LED Lampe	max. 400 W
– Energiesparlampe	max. 600 VA / 400 W (inkl. CFL- und PL-Lampe)
Schaltleistung Dimmer	
	1 – 10 V DC, max. 100 mA 50 elektronische oder dimmbare LED-Vorschaltgeräte

Installation und Montage

Abmaße (FIG. 1)

Standort/Montage (FIG. 2)

- Vermeiden Sie die Montage des Präsenzmelders in der Nähe von
  - Wärmequellen (Heizlüftern, Klimaanlagen, Beleuchtung, etc.)
  - Objekten mit glänzenden Oberflächen (Spiegel, etc.)
  - Objekten, welche durch Wind bewegt werden können (Vorhänge, große Pflanzen, etc.) (FIG. 2A).
- Direkte Sonneneinstrahlung vermeiden.
- Montieren Sie den Präsenzmelder nicht direkt neben einem Fenster oder Sonnenschutz, da dies zu Fehlmessungen führen kann (FIG. 2B).
- Die empfohlene Montagehöhe beträgt 2,5 m (FIG. 2C).

Anschlussplan (FIG. 3)

⚠ Lebensgefahr durch elektrischen Schlag!
Anschluss und Montage ausschließlich durch Elektrofachkraft!

Ein Verbraucher wird von einem Präsenzmelder gesteuert.
(a) = Taster (N.C. Typ), (b) = Verbraucher (Licht)

- Bei Schaltung von Induktivitäten (z. B. Relais, Schütze, Vorschaltgeräte, etc.) kann der Einsatz eines Löschgliedes erforderlich sein.
- Parallelschaltung von max. 6 Geräten wird empfohlen.

Installation (FIG. 4)

ACHTUNG: Spannung freischalten und gegen Wiedereinschalten sichern!

1. Loch mit einem Durchmesser von 65 mm in die Decke bohren und die Stromkabel durchführen (FIG. 4A).
2. Stromkabel auf 6-8 mm abisolieren (FIG. 4A).
3. Mit einem Schraubenzieher die Gummidichtung (h) der Schutzkappen durchbrechen und die Kabel durchführen (FIG. 4B).
4. Präsenzmelder anschließen, siehe Anschlussplan (FIG. 3).
5. Symbol „▼“ der Schutzkappe (i) auf das Symbol „▲“ des Gehäuses (j) ausrichten und verschrauben (FIG. 4B).
6. Präsenzmelder mit den nach oben gerichteten Federn (k) in die Öffnung führen (FIG. 4C).

Bedienung und Einstellung

Bedienung

Die Bedienung des Präsenzmelders erfolgt manuell über die Drehknöpfe oder die Fernbedienung talis RP. Beachten Sie hierzu die zugehörige Bedienungsanleitung.

Einstellungen

Automatikbetrieb

- Der Präsenzmelder schaltet den Verbraucher automatisch EIN, sobald Bewegung erkannt wird und das Umgebungslicht den eingestellten Lichtwert unterschreitet.
  Wenn keine weiteren Bewegungen erkannt werden und die Verzögerungszeit abgelaufen ist, schaltet der Präsenzmelder den Verbraucher automatisch AUS.
- Um bei Anwesenheit unerwünschtes EIN- bzw. AUS-Schalten durch plötzlichen Helligkeitswechsel zu vermeiden, wird der Präsenzmelder zeitverzögert ausgelöst.

Umgebungslicht wechselt von hell nach dunkel:
Werden Bewegungen erkannt und das Umgebungslicht unterschreitet den eingestellten Lichtwert für 10 Sekunden, schaltet der Präsenzmelder den Verbraucher für die eingestellte Nachlaufzeit EIN.

Umgebungslicht wechselt von dunkel nach hell:
Überschreitet das Umgebungslicht dauerhaft für 5 Minuten den eingestellten Lichtwert gibt es, je nach eingestellter Nachlaufzeit, zwei Reaktionen:

- Eingestellte Nachlaufzeit ≥ 5 Minuten:
  Der Präsenzmelder schaltet den Verbraucher nach Ablauf von 5 Minuten AUS.
- Eingestellte Nachlaufzeit < 5 Minuten:
  Werden keine Bewegungen innerhalb der 5 Minuten erkannt, schaltet der Präsenzmelder den Verbraucher nach Ablauf der eingestellten Nachlaufzeit AUS.
  Werden innerhalb der 5 Minuten Bewegungen erkannt, schaltet der Präsenzmelder den Verbraucher nach Ablauf von 5 Minuten nach Erfassen der Bewegung AUS.

Halbautomatikbetrieb (nur über Fernbedienung talis RP)

Steuerung über einen externen Taster

Der Präsenzmelder kann an einen externen Taster angeschlossen werden, um einen Verbraucher manuell ein- oder auszuschalten.
Wenn der Präsenzmelder ausgeschaltet ist, kann er durch Drücken des externen Tasters (1 Sek.) manuell eingeschaltet werden. Der eingestellte Lichtwert wird dabei deaktiviert. Der Verbraucher bleibt so lange eingeschaltet wie der Präsenzmelder Bewegungen erfasst. Wenn keine weiteren Bewegungen erkannt werden und die Verzögerungszeit abgelaufen ist, schaltet der Präsenzmelder den Verbraucher automatisch aus.
HINWEIS: Diese Funktion ist nicht möglich, wenn der Präsenzmelder über die Fernbedienung für 8 Stunden ein- bzw. ausgeschaltet wurde.

Automatische Dimmfunktion

Der Verbraucher wird je nach Umgebungslicht, entsprechend dem eingestellten Lichtwert, gedimmt.

Manuelle Dimmfunktion über einen externen Schalter

Über einen externen Schalter kann die Dimmstärke des Verbrauchers manuell eingestellt werden. Halten Sie den Schalter so lange gedrückt (≥ 2 Sek.) bis die gewünschte Dimmstärke erreicht ist.

Dimmfunktion beim Ausschalten

Der Verbraucher wird 30 Sekunden vor Erreichen der Ausschaltzeit auf 50% gedimmt. Nach weiteren 20 Sekunden wird der Verbraucher auf den eingestellten Standby-Wert („STBY%“) gedimmt.
HINWEIS: Der eingestellte Zeitwert („TIME“) muss dazu ≥ 1 Minute sein. Ist der Wert < 1 Minute wird der Verbraucher 5 Sekunden vor Erreichen der Ausschaltzeit auf den eingestellten Standby-Wert („STBY%“) gedimmt.

Drehknöpfe (FIG. 5)

Lichtwert LUX (A)

Mit dem Drehknopf „LUX“ können Sie einstellen, ab welchem Lichtwert der Verbraucher eingeschaltet werden soll.

- Einstellbar von ca. 10 bis 2000 Lux.
- „◉“ = Lernmodus: Der aktuelle Lichtwert (10-2000 Lux) wird gespeichert.

Nachlaufzeit TIME (B)

Mit dem Drehknopf „TIME“ können Sie einstellen, nach welcher Zeit der Verbraucher nach dem letzten Erkennen einer Bewegung ausschalten soll.

- Einstellbar von ca. 5 Sek. bis 30 Min.
- „Test“: Testmodus (Gehtest); Verbraucher und LED schalten für 2 Sek. EIN und 2 Sek. AUS.
- „⎍1s⎍“ : Kurzimpulsmodus zur Steuerung eines Treppenlichtzeitschalters.

Standby STBY (C)

Mit dem Drehknopf „STBY“ können Sie die Zeitdauer für den Standby-Modus, nach dem Ausschalten des Verbrauchers, einstellen.

- Einstellbar von ca. 5 Min. bis ∞.

Standby STBY% (D)

Mit dem Drehknopf „STBY%“ können Sie die Dimmstärke des Verbrauchers im Standby-Modus einstellen.

- Einstellbar auf 10%, 20% oder 30%.

Lichtwert speichern (◉-Modus)

Um den aktuellen Lichtwert (10-2000 Lux) zu speichern, gehen Sie wie folgt vor:

1. Stellen Sie den Drehknopf „LUX“ auf die Position „◉“, wenn die Umgebungshelligkeit dem gewünschten Lichtwert entspricht.
2. Wenn der Drehknopf bereits auf Position „◉“ steht, stellen Sie ihn für ca. 3 Sekunden auf eine andere Position, z. B. „100“, und drehen Sie ihn anschließend wieder auf die Position „◉“.
3. Der angeschlossene Verbraucher wird ausgeschaltet.
   ▷ Die LED auf dem Präsenzmelder beginnt langsam zu blinken (Lernmodus aktiv).
4. ACHTUNG: Das Speichern des Lichtwertes dauert ca. **25 Sekunden**.
5. Nach erfolgreichem Lernvorgang schalten der Verbraucher und die LED für 5 Sekunden EIN oder die LED blinkt für 5 Sekunden und der Verbraucher ist AUS.
   ▷ Der Präsenzmelder kehrt in den Automatikbetrieb zurück (LED und Verbraucher sind ausgeschaltet).

Linsenabdeckung / Erfassungsbereich einstellen (FIG. 6)

Der Präsenzmelder wird mit zwei Linsenabdeckungen geliefert, mit welchen der Erfassungsbereich begrenzt werden kann.
Die Linsenabdeckung hat 3 Ringe, die jeweils in 6 kleine Segmente unterteilt sind. Reichweite und Erfassungswinkel können durch Herausbrechen der Segmente eingestellt werden.

EN Operation Manual

Safety instructions

WARNING

Life-threatening danger from electric shock!

▷ Should only be installed by a professional electrician!

- To avoid injury, the device should only be connected and installed by a professional electrician.
- Before installing the product, turn off the mains power supply.
- Before installing the device, install a circuit breaker (250 VAC, 10 A) type C as specified by EN 60898-1.
- When some types of lamps burn out, it can cause the switch-on current to be high which can permanently damage the unit.
- Follow national regulations and safety instructions.
- All warranties and conditions expire if the device is altered or manipulated in any way.

Follow these instructions to ensure proper and safe functioning of this device.

Information about the device

Description

The presence detector uses passive infrared sensors (PIR sensor). It reacts to thermal changes within the field of detection, such as people walking by, and turns on for an adjustable length of time depending on the set light level of the connected lighting device. The presence detector has a number of dimming operating modes and can be comfortably operated using the talis RP remote control.

Intended use

- The primary purpose of the device is to provide illumination in areas where movement is detected.
- The presence detector can be used inside buildings such as staircases, entrances to buildings, foyers, hallways, corridors, and cellars.
- Suitable for ceiling insulation (flush-mounted installation).

Technical data

Supply voltage	230 V~ +/- 10 % 50/60 Hz
Detection angle	360°
Detection range	approx. 8 m at an installation height of 2.5 m
Light level	approx. 10 - 2000 Lux; “◉” = training mode
Ambient temperature	0 °C ... + 45 °C
Protection class	II
Protection type	IP44
Energy consumption	< 1 W (in standby mode)
Switching capacity, lighting	
– Incandescent lamp load	max. 2000 W
– Halogen lamp load (AC)	max. 1000 W
– Halogen lamp load (LV)	max. 1000 VA / 600 W (traditional) max. 1000 VA / 900 W (electronic)
– Fluorescent lamp load	max. 1000 VA / 600 W (uncompensated) max. 900 VA / 100 µF (compensated) 25 x (1 x 18 W); 12 x (2 x 18 W); 15 x (1 x 36 W); 7 x (2 x 36 W); 10 x (1 x 58 W); 5 x (2 x 58 W)
– LED lamp	max. 400 W
– Energy-saving lamp	max. 600 VA / 400 W (incl. CFL and PL lamp)
Switching capacity, dimmer	
	1 – 10 V DC, max. 100 mA 50 electronic or dimmable LED ballasts

Installation and assembly

Dimensions (FIG. 1)

Location/installation (FIG. 2)

- Do not install the presence detector close to
  - sources of heat (fan heaters, air conditioning, lighting or other devices that can interfere with the sensor).
  - Objects with shiny surfaces (such as mirrors)
  - Objects that can be moved by the wind (such as curtains, large plants) (FIG. 2A).
- Keep out of direct sunlight.
- Do not install the presence detector directly next to a window or sun protection, as this can lead to erroneous measurements (FIG. 2B).
- The recommended installation height is 2.5 m (FIG. 2C).

Connection diagram (FIG. 3)

⚠ Life-threatening danger from electric shock!
Should only be installed by a professional electrician.

A lighting device is controlled by a presence detector.
(a) = button (N.C. type), (b) = lighting device (light)

- It may be necessary to use a fuse in the case of noise filters (such as relays, contactors, ballasts, etc.).
- It is recommended to connect a maximum of six lighting devices in parallel.

Installation (FIG. 4)

NOTE: Disconnect the power and secure against being accidentally turned on.

1. Drill a hole with a diameter of 65 mm in the ceiling and then run the power cable through it (FIG. 4A).
2. Remove 6-8 mm insulation from the power cable (FIG. 4A).
3. Use a screwdriver to punch a hole through the rubber seal (h) in the protective caps, and run the cable through it (FIG. 4B).
4. Connect the presence detector, see the connection diagram (FIG. 3).
5. Align the “▼” icon on the protective cap (i) with the “▲” icon on the housing (j) and screw it tight (FIG. 4B).
6. Guide the presence detector into the opening with the springs (k) facing upward (FIG. 4C).

Adjusting and setting

Operation

The presence detector is operated manually via the adjusting knobs or the talis RP remote control. For further information, follow the associated operation manual.

Settings

Automatic mode

- The presence detector automatically turns the lighting device on when motion is detected and the ambient light falls below the set level. When no further motion is detected and the delay has expired, the presence detector automatically turns the lighting device off.
- To prevent the presence detector from turning on and off undesirably due to sudden changes in brightness, the presence detector is triggered after a delay

Ambient light below the light sensor set point:
If the presence detector detects motion and the ambient light is below the light sensor set value for 10 seconds, the presence detector switches on the lighting device for the set period.

Ambient light above light sensor set point:
If the ambient light exceeds the light sensor set level continuously for more than five minutes, there are two reactions after the set on period:

- Set on period of ≥ 5 minutes:
  The presence detector turns the lighting device off after 5 minutes.
- Set on period of < 5 minutes:
  If no movement is detected within five minutes, the presence detector turns the lighting device off after the set on period is over.
  If motion is detected within five minutes, the presence detector turns the lighting device off five minutes after the motion has been detected.

Semi-automatic mode (only using the talis RP remote control)

Control using an external button

The presence detector can be connected to an external button to manually turn the lighting device on or off.
If the presence detector is turned off, it can be turned on manually by pressing the external button (for 1 second). This deactivates the set ambient light level. The lighting device remains turned on while the presence detector detects movement. When no further motion is detected and the delay has expired, the presence detector automatically turns the lighting device off.
NOTE: This function is not possible if the presence detector has been switched on or off for 8 hours using the remote control.

Automatic dimming function

Depending on the ambient light, the lighting device is dimmed according to the set light level.

Manual dimming function using an external switch

The dimming level of the lighting device can be set manually using an external switch. Keep the switch pressed (≥ 2 sec.) until the desired dimming level is reached.

Dimming function when switching off

The lighting device is dimmed 30 seconds before the switch-off time reaches 50 %. After a further 20 seconds, the lighting device is dimmed to the set standby value (“STBY%”).
NOTE: The set time value (“TIME”) must be ≥ 1 minute for this. If the value < 1 minute, the lighting device is dimmed to the set standby value (“STBY%”) 5 seconds before reaching the switch-off time.

Adjusting knobs (FIG. 5)

Light level LUX (A)

Use the “LUX” knob to set the light sensor level from which the lighting device turns on.
- Adjustable from approx. 10 to 2000 Lux.
- “👁” = training mode: The current light level (10 to 2000 Lux) is saved.

On TIME (B)

Use the “TIME” knob to set the length of time after which the lighting device turns off after motion is detected.
- Adjustable from approx. 5 sec. to 30 min.
- “Test”: Test mode (walking test); the lighting device and LED turn on for 2 seconds and off for 2 seconds.
- “⎍1s⎌” : Pulse mode for controlling a staircase timed light switch.

Standby STBY (C)

After switching off the lighting device, the period of time for the standby mode can be set with the “STBY” knob.
- Adjustable from approx. 5 min. to ∞.

Standby STBY% (D)

The dimming level of the lighting device can be set in standby mode with the “STBY” knob.
- Adjustable to 10 %, 20 % or 30 %.

Saving the light level (👁 mode)

In order to save the desired light sensor level (10 - 2000 Lux), proceed as follows:
1. Set the “LUX” knob to the “👁” position when the ambient brightness corresponds to the desired level of light.
2. If the knob is already at the “👁” position, turn it to another position (such as “100”) for approx. 3 seconds, and then turn it back to the “👁“ position.
3. This turns off the connected lighting device.
   ▷ The LED on the presence detector starts to flash slowly (training mode active).
4. NOTE: It takes about **25 seconds** to save the light level.
5. If training has been successful, the lighting device and the LED turn on for 5 seconds, or the LED flashes for 5 seconds and the lighting device is OFF.
   ▷ The presence detector switches back to automatic mode (the LED and lighting device are turned off).

Adjusting the lens cover/detection range (FIG. 6)

The presence detector comes with two lens covers to adjust the detection range.
The lens cover has 3 rings that are split into 6 small segments. Set the range and detection angle by breaking off the small segments.

FR Mode d‘emploi

Consignes de sécurité

AVERTISSEMENT

Danger, risque de décharge électrique !

▷ La connexion et le montage doivent être effectués exclusivement par un électricien !

- Pour éviter toute blessure, le raccordement et le montage doivent être effectués exclusivement par un électricien !
- Avant de monter le produit, couper la tension secteur !
- Avant l’installation, un disjoncteur (250 V CA, 10 A), type C, conforme à la norme EN 60898-1, doit être installé.
- Les ampoules de certaines marques peuvent, si elles grillent, générer un courant d’appel important pouvant endommager durablement l’appareil.
- Respecter les prescriptions nationales et les conditions de sécurité.
- Toute intervention et modification de l’appareil entraîne l’annulation des garanties légale et commerciale.

Lire et respecter ce mode d’emploi pour garantir un fonctionnement parfait de l’appareil et travailler en toute sécurité.

Indications relatives à l’appareil

Description de l’appareil

Le détecteur de présence fonctionne selon le principe de la technologie des capteurs à infrarouge passif (détecteur à infrarouge passif). Il réagit aux changements de température à l’intérieur de la zone de détection, notamment aux personnes qui passent et, en fonction de la valeur de déclenchement de la lumière qui a été réglée, il active le récepteur connecté pendant une durée réglable. Le détecteur de présence comporte plusieurs modes de variation (dimmer) et peut être commandé de façon commode par l’intermédiaire de la télécommande talis RP.

Utilisation conforme aux fins pour lesquelles l’appareil a été conçu

- La principale fonction du détecteur est d’allumer la lumière lorsqu’il détecte un mouvement.
- Le détecteur de présence est conçu pour être utilisé à l’intérieur, p. ex. dans les cages d’escalier, les entrées de bâtiments, les couloirs, les vestibules, les corridors, les caves, etc.
- Conçu pour une installation au plafond (montage encastré).

Caractéristiques techniques

Tension de raccordement	230 V~ +/- 10% 50/60 Hz
Zone de détection	360°
Portée	env. 8 m, à une hauteur de montage de 2,5 m
Valeur de déclenchement de la lumière	env. 10 - 2 000 Lux ; « 👁 » = mode apprentissage
Température ambiante	0°C ... + 45°C
Classe de protection	II
Indice de protection	IP44
Consommation d’énergie	< 1 W (en mode veille)
Puissance de commutation éclairage	
– Charge des lampes à incandescence	max. 2 000 W
– Charge des lampes halogènes (CA)	max. 1 000 W
– Charge des lampes halogènes (LV)	max. 1 000 VA / 600 W (conventionnelle) max. 1 000 VA / 900 W (électronique)
– Charge des lampes fluorescentes	max. 1 000 VA / 600 W (non compensée) max. 900 VA / 100 µF (compensée) 25 x (1 x 18 W) ; 12 x (2 x 18 W) ; 15 x (1 x 36 W) ; 7 x (2 x 36 W) ; 10 x (1 x 58 W) ; 5 x (2 x 58 W)
– Charge des lampes DEL	max. 400 W
– Lampe à économie d’énergie	max. 600 VA / 400 W (y compris lampes CFL et PL)
Puissance de commutation variateur (dimmer)	
	1 – 10 V CC, max. 100 mA 50 ballasts à DEL électroniques ou dimmables

Installation et montage

Dimensions (FIG. 1)

Emplacement/montage (FIG. 2)

- Éviter de monter le détecteur de présence à proximité de
  – sources de chaleur (radiateurs soufflants, appareils de climatisation, éclairage, etc.)
  – d’objets présentant des surfaces brillantes (miroirs, etc.)
  – d’objets pouvant être déplacés par le vent (rideaux, grandes plantes, etc.) (FIG. 2A)
- Éviter le rayonnement direct du soleil.
- Ne pas monter le détecteur de présence immédiatement à côté d’une fenêtre ou d’une protection solaire, car ceci peut conduire à des mesures erronées (FIG. 2B).
- La hauteur de montage recommandée est de 2,5 m (FIG. 2C).

Schéma de raccordement (FIG. 3)

⚠ Danger de mort par choc électrique !
Le raccordement et le montage doivent être effectués exclusivement par un électricien !

Un récepteur est commandé par un détecteur de présence.
(a) = touche (type N.C.), (b) = récepteur (lumière)

- Lors de l’activation d’inductances (p. ex. relais, contacteurs, ballasts, etc.), l’utilisation d’une cellule antiparasite peut s’avérer nécessaire.
- Un montage en parallèle de 6 appareils aux maximum est conseillé.

Installation (FIG. 4)

ATTENTION : Couper la tension et prendre des mesures pour éviter la remise sous tension !
1. Percer un trou de 65 mm de diamètre dans le plafond et y faire passer le câble d’alimentation électrique (FIG. 4A).
2. Dénuder le câble d’alimentation électrique sur 6-8 mm (FIG. 4A).
3. Avec un tournevis, casser le joint en caoutchouc (h) des capuchons de protection et faire passer les câbles (FIG. 4B).
4. Raccorder le détecteur de présence, voir schéma de raccordement (FIG. 3).
5. Aligner le symbole « ▼ » du capuchon de protection (i) sur le symbole « ▲ » du boîtier (j) et visser (FIG. 4B).
6. Introduire le détecteur de présence dans l’ouverture, avec les ressorts (k) tournés vers le haut (FIG. 4C).

Utilisation et réglage

Utilisation

L’utilisation du détecteur de présence s’effectue manuellement, à l’aide des boutons rotatifs ou de la télécommande talis RP. Se reporter à cet égard au mode d’emploi qui s’y rapporte.

Réglages

Mode automatique

- Le détecteur de présence ACTIVE automatiquement le récepteur dès qu’un mouvement est détecté et que la lumière ambiante est inférieure à la valeur de déclenchement de la lumière qui a été réglée.
  Si aucun autre mouvement n’est détecté et que la temporisation a expiré, le détecteur de présence DÉSACTIVE automatiquement le récepteur.
- Pour éviter une ACTIVATION ou DÉSACTIVATION intempestive causée par un changement de luminosité soudain en présence de personnes, le détecteur de présence se déclenche de façon temporisée.

La lumière ambiante passe du clair au sombre :
si des mouvements sont détectés et que la lumière ambiante est inférieure pendant 10 secondes à la valeur de déclenchement de la lumière qui a été réglée, le détecteur de présence ACTIVE le récepteur pendant le temps d’inertie qui a été réglé.

La lumière ambiante passe du sombre au clair :
si la lumière ambiante dépasse pendant 5 minutes la valeur de déclenchement de la lumière qui a été réglée, deux réactions sont possibles selon le temps d’inertie qui a été réglé :
- temps d’inertie réglé ≥ 5 minutes :
  le détecteur de présence DÉSACTIVE le récepteur à l’expiration de 5 minutes.
- temps d’inertie réglé < 5 minutes :
  si aucun mouvement n’est détecté dans les 5 minutes, le détecteur de présence DÉSACTIVE le récepteur à l’expiration du temps d’inertie qui a été réglé.
  si des mouvements sont détectés dans les 5 minutes, le détecteur de présence DÉSACTIVE le récepteur à l’expiration de 5 minutes à compter de la détection du mouvement.

Mode semi-automatique (seulement par l’intermédiaire de la télécommande talis RP)

Commande à l’aide d’une commande externe

Le détecteur de présence peut être raccordé à une touche externe pour activer ou désactiver un récepteur manuellement.
Si le détecteur de présence (récepteur) est désactivé, il est possible de l’activer manuellement en appuyant sur la touche externe (1 sec.). La valeur de déclenchement de la lumière qui a été réglée se désactive alors. Le récepteur reste activé tant que le détecteur de présence détecte des mouvements. Si aucun autre mouvement n’est détecté et que la temporisation a expiré, le détecteur de présence désactive automatiquement le récepteur.
REMARQUE : cette fonction n’est pas possible si le détecteur de présence a été activité ou désactivé pendant 8 heures par l’intermédiaire de la télécommande.

Fonction variation automatique

L’intensité du récepteur varie, en fonction de la lumière ambiante, conformément à la valeur de déclenchement de la lumière qui a été réglée.

Fonction variation manuelle par l’intermédiaire d’un commutateur externe

Un commutateur externe permet de régler manuellement l’intensité de variation du récepteur. Maintenir l’appui sur le commutateur (≥ 2 sec.) jusqu’à ce que l’intensité de variation souhaitée soit atteinte.

Fonction variation lors de la désactivation

30 secondes avant que le temps de désactivation ne soit écoulé, l’intensité du récepteur passe à 50%. Au bout de 20 secondes supplémentaires, l’intensité du récepteur passe à la valeur de veille qui a été réglée (« STBY% «).
REMARQUE : la valeur de temps réglée (« TIME ») doit à ces fins être ≥ 1 minute. Si la valeur est < 1 minute, l’intensité du récepteur passe, 5 secondes avant que le temps de désactivation ne soit écoulé, à la valeur de veille (« STBY% ») qui a été réglée.

Boutons rotatifs (FIG. 5)

Valeur de déclenchement de la lumière LUX (A)

Le bouton rotatif « LUX » vous permet de régler la valeur de déclenchement de la lumière à partir de laquelle le récepteur doit être activé.
- Réglable entre env. 10 et 2 000 Lux.
- « 👁 » = mode apprentissage : La valeur de déclenchement de la lumière actuelle (10 à 2 000 Lux) est enregistrée.
-

Temps d’inertie TIME (B)

Le bouton rotatif « TIME » vous permet de régler la durée après laquelle le récepteur doit être désactivé après la dernière détection d’un mouvement.
- Réglable entre env. 5 sec. et 30 mn.
- « Test » : mode Test (test de marche) ; le récepteur et la DEL S’ACTIVENT pendant 2 sec. et se DÉSACTIVENT pendant 2 sec.
- « ⎍1s⎌ » : mode à impulsion courte pour commander une minuterie de cage d’escalier.

Standby STBY (C)

Le bouton rotatif « STBY » vous permet de régler la durée du mode veille après la désactivation du récepteur.
- Réglable entre env. 5 mn et ∞.

Standby STBY% (D)

Le bouton rotatif « STBY% » vous permet de régler l’intensité de variation du récepteur en mode veille.
- Réglable à 10%, 20% ou 30%.

Enregistrer la valeur de déclenchement de la lumière (👁 mode)

Pour sauvegarder la valeur de déclenchement de la lumière actuelle (10 - 2000 lux), procéder comme suit :
1. Placer le bouton rotatif « LUX » sur la position « 👁 » lorsque la luminosité ambiante correspond à la valeur de déclenchement de la lumière souhaitée.
2. Si le bouton rotatif se trouve déjà sur la position « 👁 », le placer sur une autre position pendant environ 3 secondes, p. ex. sur « 100 », puis le replacer sur la position «👁 ».
3. Le récepteur raccordé est désactivé.
   ▷ La DEL se trouvant sur le détecteur de présence commence à clignoter lentement (mode d’apprentissage actif).
4. ATTENTION : L’enregistrement de la valeur de déclenchement de la lumière dure environ **25 secondes**.
5. Une fois l’opération d’apprentissage terminée, le récepteur et la DEL sont ACTIVÉS pendant 5 secondes ou la DEL clignote pendant 5 secondes et le récepteur est DÉSACTIVÉ.
   ▷ Le détecteur de présence revient au mode automatique (la DEL et le récepteur sont désactivés).

Régler la protection de la lentille / la zone de détection (FIG. 6)

Le détecteur de présence est livré avec deux protections de lentille permettant de délimiter la zone de détection.
La protection de lentille comporte 3 anneaux, chacun d’eux étant divisé en 6 petits segments. La portée et l’angle de détection peuvent être réglés en retirant des segments.

IT Istruzioni per l’uso

Avvertenze per la sicurezza

ATTENZIONE

Rischio di lesioni mortali dovute alla corrente elettrica.

▷ Allacciamento e montaggio devono venire eseguiti esclusivamente da un elettricista specializzato.

- Per evitare lesioni, l’allacciamento e il montaggio devono essere eseguiti esclusivamente da un elettricista specializzato!
- Prima del montaggio del prodotto, togliere la tensione elettrica!
- Prima dell’installazione del dispositivo, dovrebbe essere installato un interruttore magnetotermico (250 V AC, 10 A) di tipo C conforme alla normativa CEI EN 60898-1.
- L’utilizzo di lampade di alcune marche può causare un’alta corrente di inserzione, che può danneggiare irreversibilmente il dispositivo
- Osservare le norme vigenti nel singolo Paese e le condizioni di sicurezza.
- La garanzia si estingue in caso di manomissioni e modifiche del dispositivo.

Leggere e conservare queste istruzioni per poter utilizzare il dispositivo in sicurezza e senza problemi.

Indicazioni sul dispositivo

Descrizione del dispositivo

Il sensore di presenza funziona secondo il principio dei sensori ad infrarossi passivi (sensore PIR). Reagisce alle variazioni di temperatura all’interno del campo di rilevamento, ad esempio quando vi passano delle persone, e si accende in base alla luminosità del carico collegato per una durata regolabile. Il sensore di presenza possiede varie modalità di funzionamento dimmer e può essere comandato comodamente tramite il telecomando talis RP.

Utilizzo conforme alle norme vigenti

- Lo scopo primario è l’accensione della luce al rilevamento di un movimento.
- Il sensore di presenza è adatto per spazi interni, come trombe delle scale, ingressi di edifici, corridoi, punti di passaggio, cantine e così via.
- Adatto per l’installazione nel soffitto (montaggio sotto intonaco)

Dati tecnici

Tensione di alimentazione	230 V~ +/- 10% 50/60 Hz
Zona di rilevamento	360°
Portata	ca. 8 m, ad un’altezza di montaggio di 2,5 m
Luminosità	ca. 10 - 2000 lux; “👁“ = modalità di memorizzazione
Temperatura ambiente	0°C ... + 45°C
Classe di protezione	II
Grado di protezione	IP44
Consumo energetico	1 W (in modalità standby)
Potenza di commutazione illuminazione	
– Potenza lampada a incandescenza	max. 2000 W
– Potenza lampada alogena (AC)	max. 1000 W
– Potenza lampada alogena (LV)	max. 1000 VA / 600 W (tradizionale) max. 1000 VA / 900 W (elettronico)
– Potenza lampada fluorescente	max. 1000 VA / 600 W (non compensato) max. 900 VA / 100 µF (compensato) 25 x (1 x 18 W); 12 x (2 x 18 W); 15 x (1 x 36 W); 7 x (2 x 36 W); 10 x (1 x 58 W); 5 x (2 x 58 W)
– Lampada a LED	max. 400 W
– Lampada a risparmio energetico	max. 600 VA / 400 W (incluse lampade CFL e lampade PL)
Potenza di commutazione dimmer	
	1 – 10 V DC, max. 100 mA 50 ballast LED elettronici o dimmerabili

Installazione e montaggio

Dimensioni (FIG. 1)

Posizione/montaggio (FIG. 2)

- Evitare di montare il sensore di presenza vicino a
  – Fonti di calore (termoventilatori, climatizzatori, lampade e così via)
  – Oggetti con superfici riflettenti (specchi e così via)
  – Oggetti che possono venire mossi dal vento (tende, grandi piante e così via) (FIG. 2A).
- Evitare l’esposizione diretta alla luce solare.
- Non montare il sensore di presenza direttamente accanto alla finestra o al la protezione solare poiché ciò può provocare misurazioni errate (FIG. 2B).
- Altezza di montaggio consigliata: 2,5 m (FIG. 2C).

Schema elettrico (FIG. 3)

⚠ Rischio di morte per folgorazione!
Allacciamento e montaggio devono essere eseguiti esclusivamente da un elettricista specializzato!

Un carico viene regolato dal sensore di presenza.
(a) = interruttore (tipo NC), (b) = Carico (luce)

- In un circuito elettrico con induttori (ad esempio relè, teleruttori, ballast e così via) potrebbe essere necessario inserire un soppressore.
- Collegare al massimo 6 dispositivi in parallelo.

Installazione (FIG. 4)

ATTENZIONE: Togliere la tensione elettrica e assicurarsi che non possa essere reinserita!
1. Fare un foro del diametro di 65 mm nel soffitto e fare passare i cavi elettrici (FIG. 4A).
2. Apire 6-8 mm di isolamento dai cavo elettrico (FIG. 4A).
3. Con un cacciavite rompere la guarnizione in gomma (h) dei coperchi di protezione e fare passare i cavi (FIG. 4B).
4. Collegare il sensore di presenza, vedi schema elettrico (FIG. 3).
5. Orientare il simbolo “▼” del coperchio di protezione (i) sul simbolo “▲” della custodia (j) ed avvitarlo (FIG. 4B).
6. Inserire il sensore di presenza nel foro con i morsetti a molla (k) orientati verso l’alto (FIG. 4C).

Comando e impostazione

Comando

Il comando del sensore di presenza avviene manualmente tramite le manopole o il telecomando talis RP. A tale scopo osservare le istruzioni per l’uso.

Impostazioni

Modalità di funzionamento automatico

- Il carico si accende automaticamente non appena il sensore di presenza rileva un movimento e la luce ambientale è inferiore alla luminosità impostata.
  Se non vengono riconosciuti altri movimenti ed è trascorso il tempo di ritardo, il sensore di presenza spegne automaticamente il carico.
- Per evitare accensioni o spegnimenti indesiderati a causa di cambiamenti improvvisi della luminosità, il sensore di presenza viene attivato con ritardo.

La luminosità ambientale passa da chiara a scura:
Se vengono rilevati movimenti e la luminosità è inferiore a quella impostata per 10 secondi, il sensore di presenza attiva il carico per la durata impostata.

La luminosità ambientale passa da scura a chiara:
Se la luminosità ambientale è superiore a quella impostata per 5 minuti, in base alla durata di funzionamento impostata, possono verificarsi due reazioni:
- Durata di funzionamento impostata ≥ 5 minuti:
  Il sensore di presenza disinserisce il carico una volta trascorsi 5 minuti.
- Durata di funzionamento impostata < 5 minuti:
  Se entro 5 minuti non vengono rilevati movimenti, il sensore di presenza spegne il carico una volta trascorso il tempo di funzionamento impostato.
  Se entro 5 minuti vengono rilevati movimenti, il sensore di presenza spegne il carico una volta trascorsi 5 minuti dal rilevamento del movimento.

Modalità di funzionamento semiautomatico (solo tramite telecomando talis RP)

Controllo attraverso un interruttore esterno

Il sensore di presenza può essere collegato a un interruttore esterno, per accendere o spegnere un carico manualmente.
Quando il sensore di presenza è disattivato, può essere attivato manualmente tramite la pressione di un interruttore esterno (1 secondo). In tal caso la luminosità impostata viene disattivata. Il carico rimane attivato finché il sensore di presenza registra movimenti. Se non vengono riconosciuti altri movimenti ed è trascorso il tempo di ritardo, il sensore di presenza spegne automaticamente il carico.
NOTA: Questa funzione è solo possibile se il sensore di presenza è stato attivato o disattivato per 8 ore tramite i telecomando.

Funzione dimmer automatica

Il carico viene dimmerato a seconda della luminosità ambientale in base alla luminosità impostata.

Funzione dimmer manuale attraverso un interruttore esterno

Attraverso un interruttore esterno è possibile regolare manualmente il livello di dimmerazione del carico. Tenere premuto l’interruttore (≥ 2 sec.) fino al raggiungimento del livello di dimmerazione desiderato.

Funzione dimmer in occasione dello spegnimento

30 secondi prima del raggiungimento del tempo di spegnimento, il carico viene dimmerato al 50%. Dopo ulteriori 20 secondi, il carico viene dimmerato al valore di standby (“STBY%”) impostato .
NOTA: Il valore di tempo impostato (“TIME”) a tale scopo deve essere ≥ 1 minuto. Se il valore < 1 minuti, il carico viene dimmerato 5 secondi prima del raggiungimento del tempo di spegnimento al valore di standby (“STBY%”).

Manopole (FIG. 5)

Luminosità LUX (A)

Tramite la manopola “LUX” è possibile impostare il livello di luminosità a cui si deve accendere il carico.
- Impostabile da ca. 10 a 2000 lux.
- ““ = Modalità di memorizzazione La luminosità attuale (da 10 a 2000 lux) viene memorizzata.

Durata di funzionamento TIME (B)

Tramite la manopola “TIME” è possibile impostare l’intervallo di tempo dopo il quale si deve disattivare il carico dall’ultimo movimento rilevato.
- Impostabile da ca. 5 sec. fino a 30 min.
- “Test”: modalità di test (test di funzionamento); carico e LED si accendono per 2 secondi e poi si spengono per 2 secondi
- “⎍1s⎌” : modalità a impulso breve per il controllo di un interruttore temporizzato per la tromba delle scale.

Standby STBY (C)

Con la manopola “STBY” è possibile impostare la durata di tempo per la modalità standby dopo la disattivazione del carico.
- Impostabile da ca. 5 min. fino a ∞.

Standby STBY% (D)

Con la manopola “STBY%” è possibile impostare il livello di dimmerazione del carico nella modalità standby.
- Impostabile a 10%, 20% o 30%.

Salvataggio della luminosità (modalità - 👁)

Per salvare la luminosità attuale (10-2000 lux), procedere nel seguente modo:
1. Ruotare la manopola LUX in posizione “👁“ quando la luminosità ambientale corrisponde a quella desiderata.
2. Se la manopola è già posizionata su “👁“, ruotarla in un’altra posizione per ca. 3 secondi, ad esempio su “100”, dopodiché riposizionarla su “👁“.
3. Il carico viene disattivato.
   ▷ Il LED sul sensore di presenza inizia a lampeggiare lentamente (modalità di memorizzazione).
4. ATTENZIONE: Il salvataggio della luminosità dura circa **25 secondi**.
5. Al termine del processo di memorizzazione, il carico e il LED si accendono per 5 secondi oppure il LED lampeggia per 5 secondi e il carico è spento.
   ▷ Il sensore di presenza torna in modalità di funzionamento automatico (LED e carico sono spenti).

Impostazione della copertura della lente/zona di rilevamento (FIG. 6)

Insieme al sensore di presenza vengono fornite due coperture della lente, con cui è possibile limitare la zona di rilevamento.
La copertura della lente è composta da 3 anelli che sono ogni volta suddivisi in 6 piccoli segmenti. La portata e l’angolo di rilevamento possono essere regolati staccando i segmenti.

ES Instrucciones de uso

Advertencias de seguridad

ADVERTENCIA

¡Peligro de muerte por electrocución!

▷ ¡La conexión y el montaje deben realizarlos personal técnico cualificado!

- Para evitar lesiones los trabajos de montaje y conexión deben ser realizados exclusivamente por un electricista profesional.
- Antes de montar el producto asegúrese de que no está conectado a la red eléctrica.
- Antes del montaje deberá instalarse un interruptor automático, (250 V CA, 10 A) tipo C según EN 60898-1.
- Si se funden bombillas de determinados fabricantes se puede producir un aumento de la corriente de irrupción que podría dañar el detector permanentemente.
- Respete las disposiciones y las condiciones de seguridad estipuladas en la normativa nacional.
- Cualquier cambio o modificación que se realice en el dispositivo invalidará su garantía.

Para garantizar el correcto funcionamiento del dispositivo y unas condiciones de trabajo seguras debe leer y respetar las instrucciones de este manual.

Información sobre el dispositivo

Descripción

Este detector de presencia funciona con el principio de los sensores infrarrojos pasivos (sensores PIR). Reacciona al detectar el calor generado por personas en movimiento que se desplazan dentro de su zona de acción y activa los consumidores conectados en función del valor lumínico ajustado durante el tiempo programado. Este detector de presencia dispone de varios modos de atenuación y puede operarse cómodamente con el mando a distancia talis RP.

Uso adecuado

- La finalidad de este dispositivo es el encendido de luces cuando se detecta movimiento.
- El detector de presencia es apto para el uso en interiores: escaleras, entradas a edificios, vestíbulos, pasillos, garajes, sótanos, etc.
- Es adecuado para la instalación en el techo (instalación empotrada).

Datos técnicos

Tensión de conexión	230 V~ +/- 10% 50/60 Hz
Ángulo de detección	360°
Zona de detección	aproximadamente 8 m, montado a una altura de 2,5 m
Valor lumínico	aprox. 10 - 2000“ Lux; „👁“ = modo aprendizaje
Temperatura ambiente	0°C ... + 45°C
Clase de protección	II
Grado de protección	IP44
Consumo de energía	< 1 W (en espera)
Potencia de maniobra iluminación	
– Carga incandescente	máx. 2000 W
– Carga halógena (CA)	máx. 1000 W
– Carga halógena (LV)	máx. 1000 VA / 600 W (tradicional) máx. 1000 VA / 900 W (electrónica)
– Carga fluorescente	máx. 1000 VA / 600 W (no compensada) máx. 900 VA / 100 µF (compensada) 25 x (1 x 18 W); 12 x (2 x 18 W); 15 x (1 x 36 W); 7 x (2 x 36 W); 10 x (1 x 58 W); 5 x (2 x 58 W)
– LED	máx. 400 W
– Bombilla de bajo consumo	máx. 600 VA / 400 W (incl. lámparas CFL y PL)
Potencia de maniobra atenuación	
	1 – 10 V CC, máx. 100 mA 50 balastos para LED electrónicos o atenuables

Instalación y montaje

Cotas (FIG. 1)

Ubicación/Montaje (FIG. 2)

- No instale el detector de presencia cerca de
  - Fuentes de calor (calefactores, equipos de aire acondicionado, fuentes de luz, etc.)
  - Objetos cuyas superficies produzcan fuertes reflejos (espejos, etc.)
  - Objetos que se puedan mover con el viento (cortinas, plantas grandes, etc.) (FIG. 2A)
- Evite la luz solar directa.
- No monte el detector de presencia muy cerca de ventanas ni de protecciones solares, dado que dicha ubicación puede dar lugar a errores de medición (FIG. 2B).
- La altura de montaje recomendada es de 2,5 m (FIG. 2C).

Esquema de conexión (FIG. 3)

⚠ Peligro de muerte por descarga eléctrica.
`Solo un electricista profesional puede realizar la conexión y el montaje.

Por medio del detector de presencia se controla un consumidor eléctrico.
(a) = pulsador (tipo N.C.), (b) = consumidor (lámpara)

- En presencia de cargas inductivas (por ejemplo relés, contactores, balastos, etc.) podría ser necesario instalar un supresor.
- No conecte en paralelo más de 6 dispositivos.

Instalación (FIG. 4)

ATENCIÓN: Desconecte la tensión y asegúrese de que no se puede conectar accidentalmente.

1. Realice un agujero en el techo de 65 mm de diámetro e introduzca el cable (FIG. 4A).
2. Pele el extremo del cable unos 6-8 mm (FIG. 4A).
3. Atraviese la junta de goma (h) de la tapa protectora con un destornillador e introduzca los cables (FIG. 4B).
4. Conecte el detector de presencia como se indica en el esquema de conexión (FIG. 3).
5. Alinee el símbolo“▼“ de la tapa protectora (i) con el símbolo „▲“ de la carcasa (j) y cierre la tapa (FIG. 4B).
6. Introduzca el detector de presencia en la abertura con los resortes (k) hacia arriba (FIG. 4C).

Operación y ajuste

Operación

El detector de presencia se opera manualmente con botones giratorios o con el mando a distancia talis RP. Siga las instrucciones adjuntas.

Ajustes

Modo automático

- El detector de presencia enciende automáticamente el consumidor en cuanto detecta movimiento y la luminosidad ambiental no alcanza el valor lumínico ajustado.
  Si se deja de detectar movimiento y ha transcurrido el tiempo de retardo, el detector de presencia apaga el consumidor automáticamente.
- El detector de presencia se dispara con retardo para evitar un encendido y apagado no deseados en presencia de personas por un cambio repentino de la claridad.

  La luminosidad ambiental desciende:
  Si se detecta movimiento y la luminosidad ambiental no alcanza el valor lumínico ajustado durante 10 segundos, el detector de presencia enciende el consumidor durante el tiempo de demora programado.

  La luminosidad ambiental aumenta:
  Si la luminosidad ambiental supera durante más de 5 minutos el valor ajustado, el dispositivo reacciona de dos formas distintas en función del tiempo de demora ajustado:
  - Tiempo de demora ajustado igual o mayor que 5 minutos:
    El detector de presencia apaga el consumidor una vez transcurridos 5 minutos.
  - Tiempo de demora ajustado menor que 5 minutos:
    Si no se detecta ningún movimiento dentro de esos 5 minutos, el detector de presencia apaga el consumidor una vez transcurrido el tiempo de demora.
    Si se detecta algún movimiento dentro de esos 5 minutos, el detector de presencia desconecta el consumidor a los 5 minutos de haber detectado el movimiento.

Funcionamiento semiautomático (solo con el mando a distancia talis RP)

Control mediante un pulsador externo

El detector de presencia se puede conectar a un pulsador externo para encender o apagar manualmente un consumidor.
Si el detector de presencia está desactivado se puede encender el consumidor manualmente accionando el pulsador externo (1 s). El valor lumínico ajustado se desactiva. El consumidor permanece encendido mientras el detector de presencia detecta movimiento. Si deja de detectar movimiento y ha transcurrido el tiempo de retardo, el detector de presencia apaga el consumidor automáticamente.
NOTA: Esta función no está disponible si se ha programado el encendido o el apagado del detector de presencia para 8 horas con el mando a distancia.

Función de atenuación automática

El consumidor se atenúa en función de la luminosidad ambiental y de acuerdo con el valor lumínico ajustado.

Función de atenuación manual a través de un interruptor externo

La intensidad de atenuación del consumidor se puede ajustar manualmente con un interruptor externo. Mantenga pulsado el interruptor (≥ 2 s) hasta alcanzar la intensidad de atenuación deseada.

Función de atenuación en el apagado

30 segundos antes de que transcurra el tiempo de apagado el consumidor se atenúa un 50 %. Después de otros 20 segundos el consumidor se atenúa al valor de espera ajustado („STBY%“).
NOTA: El valor de tiempo ajustado („TIME“) debe ser mayor o igual que 1 minuto. Si el valor es menor que 1 minuto el consumidor se atenúa al valor de espera ajustado („STBY%“) 5 segundos antes de que transcurra el tiempo de apagado.

Botones giratorios (FIG. 5)

Ajuste del valor lumínico LUX (A)

Con el botón giratorio „LUX“ puede ajustar el valor lumínico a partir del cual se debe encender el consumidor.

- Rango de ajuste: de 10 a 2000 Lux.
- „👁“ = modo de aprendizaje: Se guarda el valor lumínico actual (10 a 2000 Lux).

Ajuste del tiempo de demora TIME (B)

Con el botón giratorio „TIME“ puede ajustar el tiempo que debe transcurrir desde la última detección de movimiento para que se desactive el consumidor.

- Rango de ajuste: de 5 segundos a 30 minutos.
- „Test“: Modo de prueba (prueba de movimiento); el consumidor y el LED se encienden durante 2 segundos y se apagan durante 2 segundos.
- „⎍“: Modo de impulso corto para controlar temporizadores de escalera.

Espera STBY (C)

Con el botón giratorio „STBY“ puede ajustar la duración del modo de espera después de que se apague el consumidor.

- Rango de ajuste de aproximadamente 5 minutos hasta ∞.

Espera STBY% (D)

Con el botón giratorio „STBY%“ puede ajustar la intensidad de atenuación del consumidor en modo de espera.

- Se puede ajustar al 10%, 20% o al 30%.

Guardar el valor (modo 👁) lumínico

Para grabar el valor lumínico actual (10 - 2000 Lux) siga los siguientes pasos:

1. Ponga el botón giratorio „LUX“ en la posición „👁“ cuando la luminosidad ambiental coincida con el valor lumínico deseado.
2. Si el botón giratorio ya se encuentra en la posición „👁“, póngalo en otra posición, por ejemplo „100“, durante unos 3 segundos y luego vuelva a ponerlo en la posición „👁“.
3. El consumidor conectado se desconectará.
   ▷ El LED del detector de presencia empezará a parpadear lentamente (modo aprendizaje activo).
4. ATENCIÓN: El sistema tarda unos **25 segundos** en guardar el valor lumínico.
5. Una vez realizado el proceso de aprendizaje se conectan el consumidor y el LED durante 5 segundos o el LED parpadea durante 5 segundos y el consumidor de apaga.
   ▷ El detector de presencia vuelve a modo automático (el LED y el consumidor están desconectados).

Ajuste de la zona de detección / pantalla (FIG. 6)

El detector de presencia dispone de dos pantallas que permiten limitar la zona de detección.
A su vez, la pantalla está formada por 3 zonas anulares que se subdividen en 6 segmentos. El ángulo y la zona de detección se pueden ajustar retirando los segmentos.

PT Manual de instruções

Instruções de segurança

AVISO

Perigo de morte por eletrocussão!

▷ Confiar a ligação e a montagem exclusivamente a um eletricista experiente!

- Para evitar ferimentos, a ligação e a montagem têm de ser exclusivamente confiadas a um eletricista qualificado!
- Antes da montagem do produto, é necessário desligar a rede elétrica!
- Antes da instalação, deve ser instalado um disjuntor (250 V AC, 10 A) tipo C de acordo com a norma EN 60898-1.
- Se se fundirem lâmpadas de algumas marcas, poder-se-á verificar uma elevada corrente de conexão que pode danificar irreversivelmente o dispositivo.
- Respeite as disposições nacionais e os requisitos de segurança.
- Eventuais intervenções e alterações no dispositivo levam à anulação da garantia legal e contratual do mesmo.

Leia e respeite as presentes instruções, a fim de assegurar um perfeito funcionamento do dispositivo e uma operação segura.

Dados sobre o dispositivo

Descrição do dispositivo

O detetor de presença funciona segundo o princípio dos sensores de infravermelhos passivos (sensor PIR). Reage às mudanças de temperatura dentro do seu campo de deteção, p. ex. pela passagem de pessoas, e liga, em função do valor de luminosidade ajustado, o consumidor conectado durante um período que pode ser definido. O detetor de presença tem vários modos operacionais de regulação da intensidade luminosa, podendo ser operado confortavelmente através do comando à distância talis RP.

Utilização de acordo com o uso indicado

- A principal finalidade é acender a luz quando são detetados movimentos.
- O detetor de presença é adequado a uma utilização em espaços interiores, como p. ex. escadas, entradas de edifícios, halls de entrada, corredores, caves, etc.
- Adequado a uma instalação no teto (montagem embutida).

Dados técnicos

Tensão de alimentação	230 V~ +/- 10% 50/60 Hz
Área de deteção	360°
Raio de alcance	aprox. 8 m, com uma altura de montagem de 2,5 m
Valor de luminosidade	aprox. 10 - 2000 lux; „👁“ = modo de aprendizagem
Temperatura ambiente	0°C ... + 45°C
Classe de proteção	II
Tipo de proteção	IP44
Consumo de energia	< 1 W (no modo standby)
Potência de comutação iluminação	
– Carga das lâmpadas incandescentes	máx. 2000 W
– Carga das lâmpadas de halogéneo (AC)	máx. 1000 W
– Carga das lâmpadas de halogéneo (LV)	máx. 1000 VA/600 W (tradicional) máx. 1000 VA/900 W (eletrónica)
– Carga das lâmpadas fluorescentes	máx. 1000 VA/600 W (não compensada) máx. 900 VA/100 µF (compensada) 25 x (1 x 18 W); 12 x (2 x 18 W); 15 x (1 x 36 W); 7 x (2 x 36 W); 10 x (1 x 58 W); 5 x (2 x 58 W)
– Lâmpada LED	máx. 400 W
– Lâmpada economizadora	máx. 600 VA/400 W (incl. lâmpadas CFL e PL)
Potência de comutação regulador da intensidade luminosa	
	1 – 10 V DC, máx. 100 mA 50 balastros eletrónicos ou de intensidade luminosa regulável para LED

Instalação e montagem

Dimensões (FIG. 1)

Localização/montagem (FIG. 2)

- Evitar a montagem do detetor de presença junto de
  - fontes de calor (termoventiladores, sistemas de ar condicionado, iluminação, etc.)
  - objetos com superfícies brilhantes (espelhos, etc.)
  - objetos que possam ser movimentados pelo vento (cortinas, plantas de grande porte, etc.) (FIG. 2A)
- Evitar uma exposição direta ao sol.
- Não montar o detetor de presença diretamente ao lado de uma janela ou proteção contra o sol, visto que isto poderia causar medições incorretas (FIG. 2B).
- A altura de montagem recomendada é de 2,5 m (FIG. 2C).

Esquema de ligações (FIG. 3)

⚠ Perigo de morte por eletrocussão! Confiar a ligação e a montagem exclusivamente a um eletricista qualificado!

Um consumidor é controlado por um detetor de presença.
(a) = botão de pressão (tipo N.C.), (b) = consumidor (luz)

- No caso de ligação de indutâncias (p. ex. relés, contactores, balastros, etc.) poderá ser necessária a instalação de um elemento de supressão.
- Recomenda-se uma ligação de um máx. de 6 dispositivos em paralelo.

Instalação (FIG. 4)

ATENÇÃO: desligar a tensão e proteger para que não volte a ligar-se acidentalmente!

1. Abrir um furo com um diâmetro de 65 mm no teto para passar os cabos de alimentação (FIG. 4A).
2. Descarnar 6-8 mm do cabo de alimentação (FIG. 4A).
3. Utilizando uma chave de fendas, perfurar o vedante de borracha (h) das capas de proteção e passar os cabos (FIG. 4B).
4. Estabelecer a ligação do detetor de presença, ver Esquema de ligações (FIG. 3).
5. Alinhar o símbolo “▼” da capa de proteção (i) com o símbolo “▲” da caixa (j) e aparafusar (FIG. 4B).
6. Inserir o detetor de presença, com as molas viradas para cima (k), na abertura (FIG. 4C).

Operação e configuração

Operação

O detetor de presença é operado manualmente através dos botões rotativos ou do comando à distância talis RP. Consultar o respetivo manual de instruções.

Configurações

Modo automático

- O detetor de presença LIGA automaticamente o consumidor, assim que é identificado um movimento e a luz ambiente não atingir o valor de luminosidade ajustado.
  Se não forem detetados mais movimentos e a temporização tiver decorrido, o detetor de presença DESLIGA automaticamente o consumidor.
- Para evitar um LIGAR ou DESLIGAR indesejado mediante presença devido a uma alteração brusca da luminosidade, o detetor de presença é ativado de forma temporizada.

  A luz ambiente muda de claro para escuro:
  Se forem detetados movimentos e a luz ambiente não atingir o valor de luminosidade ajustado durante 10 segundos, o detetor de presença LIGA o consumidor com vista ao tempo de atuação configurado.

  A luz ambiente muda de escuro para claro:
  Se a luz ambiente ultrapassar durante 5 minutos seguidos o valor de luminosidade ajustado, são possíveis duas reações, conforme o tempo de atuação configurado:
  - tempo de atuação configurado ≥ 5 minutos:
    O detetor de presença DESLIGA o consumidor ao fim de 5 minutos.
  - tempo de atuação configurado < 5 minutos:
    Se não forem detetados movimentos no espaço de 5 minutos, o detetor de presença DESLIGA o consumidor no final do tempo de atuação configurado.
    Se forem detetados movimentos durante o período de 5 minutos, o detetor de presença DESLIGA o consumidor 5 minutos após ter registado o movimento.

Modo semiautomático (apenas através do comando à distância talis RP)

Comando por meio de um botão externo

O detetor de presença pode ser ligado a um botão externo, para ligar ou desligar manualmente um consumidor.
Se o detetor de presença estiver desligado, ele poderá ser ligado manualmente, premindo o botão externo (1 seg.). O valor de luminosidade ajustado é desse modo desativado. O consumidor mantém-se ligado enquanto o detetor de presença registar movimentos. Se não forem detetados mais movimentos e a temporização tiver decorrido, o detetor de presença desliga automaticamente o consumidor.
NOTA: esta função não é possível no caso de o detetor de presença ter sido ligado ou desligado durante 8 horas através do comando à distância.

Função automática de regulação da intensidade luminosa

A intensidade luminosa do consumidor é regulada consoante a luz ambiente e em conformidade com o valor de luminosidade ajustado.

Função manual de regulação da intensidade luminosa através de um interruptor externo

Um interruptor externo permite ajustar manualmente o nível de regulação da intensidade luminosa do consumidor. Para tal, manter o interruptor premido (≥ 2 seg.) até se atingir o nível de intensidade luminosa pretendido.

Função de regulação da intensidade luminosa ao desligar

30 segundos antes de o tempo de desativação ser atingido, a intensidade luminosa do consumidor é regulada a 50%. Após mais 20 segundos, a intensidade luminosa do consumidor é regulada ao valor standby configurado (“STBY%”).
NOTA: neste caso, o valor de tempo ajustado (“TIME”) deve ser ≥ 1 minuto. Se o valor for < 1 minuto, a intensidade luminosa do consumidor é regulada ao valor standby configurado (“STBY%”) 5 segundos antes de o tempo de desativação ser atingido.

Botões rotativos (FIG. 5)

Valor de luminosidade LUX (A)

O botão rotativo “LUX” permite definir o valor de luminosidade a partir do qual o consumidor deve ser ligado.

- Regulável entre aprox. 10 a 2000 lux.
- „👁“ = modo de aprendizagem: o valor de luminosidade atual (10 a 2000 lux) é guardado.

Tempo de atuação TIME (B)

O botão rotativo “TIME” permite definir quanto tempo depois de ser detetado o último movimento o consumidor deve ser desligado.

- Regulável entre aprox. 5 seg. e 30 min.
- “Test”: modo de teste (teste de movimento); o consumidor e o LED LIGAM-SE e DESLIGAM-SE a um ritmo de 2 seg.
- „⎍“: modo de impulso curto para controlar um interruptor temporizado de iluminação da escada.

Standby STBY (C)

O botão rotativo “STBY” permite definir a duração do modo standby depois de o consumidor ter sido desligado.

- Regulável entre aprox. 5 min. e ∞.

Standby STBY% (D)

O botão rotativo “STBY%” permite definir o nível de regulação da intensidade luminosa do consumidor no modo standby.

- Regulável em 10%, 20% ou 30%.

Guardar o valor de luminosidade (Modo 👁)

Para guardar o valor de luminosidade atual (10 - 2000 lux), proceder da seguinte forma:

1. Colocar o botão rotativo “LUX” na posição “👁” quando a luminosidade ambiente corresponder ao valor de luminosidade pretendido.
2. Caso o botão rotativo já se encontre na posição “👁”, colocá-lo durante aprox. 3 segundos noutra posição, p. ex. “100”, voltando a rodá-lo a seguir para a posição “👁”.
3. O consumidor conectado é desligado.
   ▷ O LED no detetor de presença começa a piscar lentamente (modo de aprendizagem ativo).
4. ATENÇÃO: o valor de luminosidade demora cerca de **25 segundos** a ser guardado na memória.
5. Após um processo de aprendizagem bem-sucedido, o consumidor e o LED LIGAM-SE durante 5 segundos, ou o LED pisca durante 5 segundos e o consumidor encontra-se DESLIGADO.
   ▷ O detetor de presença volta para o modo automático (o LED e o consumidor estão desligados).

Cobertura da lente/configurar a área de deteção (FIG. 6)

O detetor de presença é fornecido com duas coberturas da lente, por meio das quais se pode delimitar a área de deteção.
A cobertura da lente tem 3 anéis, cada um deles subdividido em 6 segmentos pequenos. O alcance e o ângulo de deteção podem ser ajustados, removendo os segmentos.

NL Bedieningshandleiding

Veiligheidsinstructies

WAARSCHUWING

Levensgevaar door elektrische schokken!

▷ Aansluiting en montage uitsluitend door een erkende elektricien!

- Om letsel te voorkomen mogen aansluiting en installatie alleen door een erkende elektricien worden uitgevoerd!
- Vóór montage van het product moet de netspanning worden uitgeschakeld!
- Vóór de installatie moet een leidingbeveiligingsschakelaar (250 V AC, 10 A) type C volgens EN60898-1 worden geïnstalleerd.
- Het doorbranden van lampen van sommige merken kan een hoge inschakelstroom veroorzaken die de melder permanent kan beschadigen.
- Neem de nationale voorschriften en veiligheidsaanwijzingen in acht.
- Door ingrepen en modificaties aan het apparaat vervallen de garantie en garantiedekking.

Lees de handleiding door en volg de instructies op om een goede werking van het toestel en een veilige werkomgeving te garanderen.

Informatie over het product

Beschrijving van het apparaat

De aanwezigheidssensor werkt volgens het principe van de passieve infrarode sensortechniek (PIR-sensor) Het apparaat reageert op warmteveranderingen binnen het detectieveld, zoals bij voorbij lopende personen, en schakelt afhankelijk van het ingestelde lichtniveau gedurende een instelbare duur het aangesloten verbruiksapparaat in. De aanwezigheidssensor heeft meerdere dimbedrijfsmodi en kan comfortabel worden bediend via de afstandsbediening talis RP.

Beoogd gebruik

- Het primaire doel is om de verlichting in te schakelen wanneer er beweging wordt gedetecteerd.
- De aanwezigheidssensor is geschikt voor gebruik binnen, zoals in trappenhuizen, ingangen van gebouwen, hallen, verdiepingen, gangen, kelders enz..
- Geschikt voor montage in het plafond (verzonken montage).

Technische gegevens

Aansluitspanning	230 V~ +/- 10% 50/60 Hz
Detectiebereik	360°
Reikwijdte	ca. 8 m, bij een montagehoogte van 2,5 m
Lichtwaarde	ca. 10 - 2000 Lux; „👁“ = leermodus
Omgevingstemperatuur	0°C ... + 45°C
Beschermingsklasse	II
Beschermingstype	IP44
Energieverbruik	< 1 W (in stand-by-modus)
Schakelvermogen verlichting	
– Gloeilampenlast	max. 2000 W
– Halogeenlampenlast (AC)	max. 1000 W
– Halogeenlampenlast (LV)	max. 1000 VA / 600 W (traditioneel) max. 1000 VA / 900 W (elektronisch)
– TL-lampenlast	max. 1000 VA / 600 W (niet gecompenseerd) max. 900 VA / 100 µF (gecompenseerd) 25 x (1 x 18 W); 12 x (2 x 18 W); 15 x (1 x 36 W); 7 x (2 x 36 W); 10 x (1 x 58 W); 5 x (2 x 58 W)
– LED-lamp	max. 400 W
– Spaarlamp	max. 600 VA / 400 W (incl. CFL- en PL-lamp)
Schakelvermogen dimmer	
	1 – 10 V DC, max. 100 mA 50 elektronische of dimbare LED-voorschakelapparaten

Installatie en montage

Afmetingen (Afb. 1)

Locatie/montage (Afb. 2)

- Vermijd montage van de aanwezigheidssensor in de nabijheid van
  - warmtebronnen (kachels, airconditioners, verlichting, enz.)
  - voorwerpen met glanzende oppervlakken (spiegels, enz.)
  - objecten die door de wind kunnen worden verplaatst (gordijnen, grote planten, enz.) (Afb. 2A)
- Vermijd directe zonlichtinwerking.
- Monteer de aanwezigheidssensor niet direct naast een raam of zonwering, omdat dit tot foute metingen kan leiden (Afb. 2B).
- De aanbevolen montagehoogte bedraagt 2,5 m (Afb. 2C).

Aansluitschema (Afb. 3)

⚠ Levensgevaar door elektrische schokken!
Aansluiting en montage uitsluitend door een erkende elektricien!

Een verbruiksapparaat wordt aangestuurd door een aanwezigheidssensor.
(a) = schakelaar (N.C. type), (b) = verbruiker (licht)

- Bij aansluiting van inductieve lasten (bijv. relais, veiligheidsschakelaars, voorschakelapparatuur, enz.) kan het gebruik van een ontstoringscondensator nodig zijn.
- Advies: sluit maximaal 6 apparaten parallel aan.

Installatie (Afb. 4)

LET OP: Voedingsspanning uitschakelen en beveiligen tegen herinschakeling!

1. Boor een gat met een diameter van 65 mm in het plafond en voer daar de stroomkabel doorheen (Afb. 4A).
2. Verwijder 6-8 mm van de isolatie van de stroomkabel (Afb. 4A).
3. Doorbreek met een schroevendraaier de rubberen afdichting (h) van de beschermkappen en voer de kabel erdoorheen (Afb. 4B).
4. Aanwezigheidssensor aansluiten, zie aansluitschema (Afb. 3).
5. Symbool „▼" van de beschermkap (i) uitlijnen op symbool „▲" van de behuizing (j) en vastschroeven (Afb. 4B).
6. Aanwezigheidssensor met naar boven gerichte veren (k) in de opening plaatsen (Afb. 4C).

Bediening en instelling

Bediening

De bediening van de aanwezigheidssensor vindt handmatig plaats via de draaiknoppen of de afstandsbediening talis RP Neem hiervoor de bijbehorende bedieningshandleiding in acht.

Instellingen

Automatische bediening

- De aanwezigheidssensor schakelt de verbruiker automatisch ON ('AAN') zodra beweging wordt waargenomen en het omgevingslicht de ingestelde waarde onderschrijdt.
  Als er geen verdere beweging wordt gedetecteerd en de vertragingstijd is verstreken, schakelt de aanwezigheidssensor de verbruiker automatisch UIT.
- Om bij een aanwezigheid ongewenst IN- of UIT-schakelen door plotselinge veranderingen in de helderheid te vermijden, wordt de aanwezigheidssensor vertraagd geactiveerd.

Omgevingslicht verandert van licht naar donker:
Indien bewegingen worden gedetecteerd en het omgevingslicht gedurende 10 seconden onder het ingestelde lichtniveau ligt, dan schakelt de aanwezigheidssensor het verbruiksapparaat AAN voor de ingestelde nalooptijd.

Omgevingslicht verandert van donker naar licht:
Overschrijdt het omgevingslicht gedurende 5 minuten ononderbroken de ingestelde waarde, dan vinden afhankelijk van de ingestelde vertragingstijd twee reacties plaats:

- ingestelde nalooptijd ≥ 5 minuten:
  De aanwezigheidssensor schakelt de verbruiker na afloop van 5 minuten UIT.
- Ingestelde nalooptijd < 5 minuten:
  Als er binnen 5 minuten geen beweging wordt gedetecteerd, schakelt de aanwezigheidssensor aan het einde van de ingestelde nalooptijd de verbruiker UIT.
  Als er binnen 5 minuten wel bewegingen worden gedetecteerd, schakelt de aanwezigheidssensor na afloop van 5 minuten na het waarnemen van de beweging de verbruiker UIT.

Halfautomatische bedrijfsmodus (alleen via afstandsbediening talis RP)

Aansturing via een externe schakelaar
De aanwezigheidssensor kan op een externe schakelaar worden aangesloten om een verbruiksapparaat handmatig in of uit te kunnen schakelen.
Wanneer de aanwezigheidssensor uitgeschakeld is, kan hij door indrukken van de externe schakelaar (1 sec.) handmatig worden ingeschakeld. De ingestelde lichtwaarde wordt daarbij gedeactiveerd. De verbruiker blijft ingeschakeld zolang de aanwezigheidssensor bewegingen waarneemt. Als er geen verdere bewegingen worden gedetecteerd en de vertragingstijd verstreken is, schakelt de aanwezigheidssensor de verbruiker automatisch uit.
AANWIJZING: Deze functie is niet mogelijk, wanneer de aanwezigheidssensor via de afstandsbediening gedurende 8 uur in- of uitgeschakeld werd.

Automatische dimfunctie
De verbruiker wordt afhankelijk van het omgevinglicht in overeenstemming met de ingestelde lichtwaarde gedimd.

Handmatige dimfunctie via een externe schakelaar
Via een externe schakelaar kan de dimsterkte van de verbruiker handmatig worden ingesteld. Houd de schakelaar zolang ingedrukt (≥ 2 Sek.) tot de gewenste dimsterkte bereikt is.

Dimfunctie bij het uitschakelen
De verbruiker wordt 30 seconden voor het bereiken van de uitschakeltijd naar 50% gedimd. Na nog eens 20 seconden wordt de verbruiker naar de ingestelde standby-waarde ("STBY%") gedimd.
AANWIJZING: De ingestelde tijdwaarde ("TIME") moet daarbij ≥ 1 minuut zijn. Is de waarde < 1 minuut, dan wordt de verbruiker 5 seconden voor het bereiken van de uitschakeltijd naar de ingestelde standby-waarde („STBY%") gedimd.

Draaiknoppen (Afb. 5)

Lichtwaarde LUX (A)
Met de draaiknop 'LUX' kunt u instellen bij welke lichtwaarde de verbruiker ingeschakeld dient te worden.

- Instelbaar van ca. 10 tot 2000 Lux.
- „👁" = leermodus: de actuele lichtwaarde (10 tot 2000 Lux) wordt opgeslagen.

Nalooptijd TIME (B)
Met de draaiknop 'TIME' kunt u instellen hoe lang na de laatste waarneming van een beweging de verbruiker moet worden uitgeschakeld.

- Instelbaar van ca. 5 sec. tot 30 min.
- „Test": Testmodus (uitvoertest); verbruiksapparaat en LED schakelen 2 sec. AAN en 2 sec. UIT.
- „👁" : Korte impuls modus voor de aansturing van een traplichttijdschakelaar.

Standby STBY (C)
Met de draaiknop „STBY" kunt u de tijdsduur voor de standby-modus, na de uitschakeling van de verbruiker, instellen.

- Instelbaar van ca. 5 Lux tot ∞.

Standby STBY% (D)
Met de draaiknop "STBY%" kunt u de dimsterkte van de verbruiker in de standby-modus instellen.

- Instelbaar op 10%, 20% of 30%.

Lichtwaarde opslaan (👁 -modus)

Ga als volgt te werk om de huidige lichtwaarde (10 - 2000 Lux) op te slaan:

1. Stel de draaiknop "LUX" in op de positie „👁", wanneer het omgevingslicht in overeenstemming is met de gewenste lichtwaarde.
2. Wanneer de draaiknop zich in de stand „👁" bevindt, zet u deze ca. 3 seconden in een andere stand, bijv. "100", en draait u deze vervolgens weer terug naar de stand „👁".
3. Het aangesloten verbruiksapparaat wordt uitgeschakeld.
   ▷ De LED op de aanwezigheidssensor begint langzaam te knipperen (leermodus actief).
4. LET OP: Het opslaan van de lichtwaarde duurt ca. **25 seconden**.
5. Na een succesvolle leerprocedure worden de verbruiker en de LED 5 seconden ingeschakeld of knippert de LED 5 seconden en is de verbruiker UIT.
   ▷ De aanwezigheidssensor keert terug naar de automatische bedrijfsmodus (LED en verbruiksapparaat zijn uitgeschakeld).

Instellen van lensafdekking / detectiebereik (Afb. 6)

De aanwezigheidssensor wordt geleverd met twee lensafdekkingen waarmee het detectiebereik kan worden beperkt.
De lensafdekking heeft 3 ringen die elk in 6 kleine segmenten zijn verdeeld. Bereik en detectiehoek kunnen worden ingesteld door het uitbreken van de segmenten.

CS Návod k použití

Bezpečnostní pokyny

UPOZORNĚNÍ

Nebezpečí úrazu elektrickým proudem!

▷ Připojení a montáž smí provádět výlučně kvalifikovaný elektrikář!

- Aby nedošlo ke zranění, musí připojení a montáž provádět výhradně kvalifikovaný elektrikář!
- Před montáží výrobku je nutné odpojit napájecí napětí!
- Před instalací je třeba instalovat jistič vedení (250 V stříd.p., 10 A) typu C podle normy EN 60898-1.
- Propálení žárovek některých značek může vést k vysokému spínacímu proudu, kterým se může přístroj trvale poškodit.
- Dodržujte národní předpisy a bezpečnostní podmínky.
- Zásahy a změny na přístroji vedou k zániku záruky výrobce i prodejce.

Aby byla zaručena bezvadná funkce přístroje a bezpečná práce, pročtěte si a dodržujte tento návod.

Informace o přístroji

Popis přístroje

Přítomnostní detektor funguje na principu pasivního infračerveného snímání (snímač PIR). Reaguje na tepelné změny ve svém detekčním poli, např. kolemjdoucí osoby, a zapíná v závislosti na nastavené světelné hodnotě připojený spotřebič na nastavitelnou dobu. Přítomnostní detektor má několik možných provozů stmívání a je možné ho pohodlně ovládat dálkovým ovládáním talis RP.

Použití v souladu s určením

- Primárním účelem je rozsvěcení světla při detekování pohybu.
- Přítomnostní detektor je vhodný k použití v interiérech, např. na schodištích, u vchodů do budovy, v předsíních, halách, chodbách, sklepech atd.
- Je vhodný pro montáž do stropu (pod omítku).

Technické údaje

Napájecí napětí	230 V~ +/- 10% 50/60 Hz
Detekční zóna	360°
Dosah	asi 8 m, při montáži ve výšce 2,5 m
Světelná hodnota	cca 10 - 2000 luxů; „👁" = zaváděcí režim
Okolní teplota	0°C ... + 45°C
Třída ochrany	II
Typ krytí	IP44
Spotřeba energie	< 1 W (v pohotovostním režimu)
Spínací výkon osvětlení	
– zatížení žárovkami	max. 2000 W
– zatížení halogenovými žárovkami (střídavý proud)	max. 1000 W
– zatížení halogenovými žárovkami (nízké napětí)	max. 1000 VA / 600 W (tradiční) max. 1000 VA / 900 W (elektronické)
– Zatížení zářivkami	max. 1000 VA / 600 W (nekompenzované) max. 900 VA / 100 µF (kompenzované) 25 x (1 x 18 W); 12 x (2 x 18 W); 15 x (1 x 36 W); 7 x (2 x 36 W); 10 x (1 x 58 W); 5 x (2 x 58 W)
– LED žárovka	max. 400 W
– Úsporná zářivka	max. 600 VA / 400 W (vč. žárovky CFL a PL)
Spínací výkon stmívače	
	1 – 10 V stejnosm. p., max. 100 mA 50 elektronických nebo stmívacích LED předřadníků

Instalace a montáž

Rozměry (OBR. 1.

Umístění/montáž (OBR. 2)

- Zabraňte montáži detektoru přítomnosti v blízkosti
  – zdrojů tepla (radiátory, klimatizace, osvětlení atd.)
  – předmětů s lesklými povrchy (zrcadla atd.)
  – předmětů, které mohou být přesouvány účinkem větru (záclony, velké rostliny atd.) (OBR. 2A)
- Zamezte přímému působení slunečního záření.
- Nepřipevňujte přítomnostní detektor přímo vedle okna nebo sluneční clony, může to vést k chybným měřením (OBR. 2B).
- Doporučená montážní výška je 2,5 m (OBR. 2C).

Schéma zapojení (OBR. 3)

⚠ Nebezpečí úrazu elektrickým proudem!
Připojení a montáž smí provádět výlučně kvalifikovaný elektrikář!

Spotřebič je řízen detektorem přítomnosti.
(a) = tlačítko (rozpínací typ), (b) = spotřebič (světlo)

- Při spínání indukčností (např. relé, stykače, předřadníky atd.) může být nutné použití tlumicího prvku.
- Doporučuje se paralelní zapojení max. 6 přístrojů.

Instalace (OBR. 4)

Pozor: Odpojte napájení a zajistěte proti opětovnému zapnutí!

1. Do stropu vyvrtejte otvor o průměru 65 mm a provlečte napájecí kabel (OBR. 4A).
2. Z napájecího kabelu stáhněte izolaci v délce 6–8 mm (OBR. 4A).
3. Pomocí šroubováku prorazte pryžové těsnění (h) ochranného krytu a provlečte kabel (OBR. 4B).
4. Připojte přítomnostní detektor podle schématu zapojení (OBR. 3).
5. Symbol „▼" ochranného krytu (i) vyrovnejte se symbolem „▲" na přístroji (j) a sešroubujte (OBR. 4B).
6. Přítomnostní detektor zaveďte pružinami směřujícími vzhůru (g) do otvoru (OBR. 4C).

Obsluha a nastavení

Obsluha

Přítomnostní detektor je možné obsluhovat ručně otočnými knoflíky nebo dálkovým ovládáním talis RP. Dbejte přitom pokynů v příslušném návodu k použití.

Nastavení

Automatický režim

- Přítomnostní detektor automaticky zapne spotřebič, jakmile je detekován pohyb a intenzita okolního světla se sníží pod nastavenou světelnou hodnotu.
  Pokud nebudou detekovány žádné další pohyby a uplyne doba prodlevy, přítomnostní detektor spotřebič automaticky vypne.
- Aby se v přítomnosti jiné osoby zabránilo nežádoucímu zapínání nebo vypínání náhlou změnou jasu, spouští se přítomnostní detektor s časovým zpožděním.

Okolní světlo se ztmavuje:
Pokud jsou detekovány pohyby a okolní světlo nedosáhne po dobu 10 sekund nastavené světelné hodnoty, zapne přítomnostní detektor spotřebič na nastavenou dobu doběhu.

Okolní světlo se rozjasňuje:
Pokud okolní světlo překročí trvale na 5 minut nastavenou světelnou hodnotu, podle nastavené doby doběhu nastane dvojí odezva:

- nastavená doba doběhu ≥ 5 minut:
  Přítomnostní detektor vypíná spotřebič po uplynutí 5 minut.
- Nastavená doba doběhu < 5 minut:
  Pokud není během 5 minut detekován žádný pohyb, přítomnostní detektor vypne spotřebič po uplynutí nastavené doby doběhu.
  Pokud je během 5 minut detekován pohyb, vypne přítomnostní detektor spotřebič po uplynutí 5 minut od okamžiku detekce pohybu.

Poloautomatický režim (pouze pomocí dálkového ovladače talis RP)

Ovládání pomocí externího tlačítka
Přítomnostní detektor lze připojit k externímu tlačítku pro manuální zapínání nebo vypínání spotřebiče.
Pokud je přítomnostní detektor vypnutý, lze jej stisknutím externího tlačítka (1 s) ručně zapnout. Deaktivuje se tím nastavená světelná hodnota. Spotřebič zůstane zapnutý po dobu detekce pohybů detektorem přítomnosti. Pokud nebudou detekovány žádné další pohyby a uplyne doba prodlevy, detektor pohybu spotřebič automaticky vypne.
UPOZORNĚNÍ: Tato funkce není možná, pokud byl přítomnostní detektor zapnut nebo vypnut na 8 hodin dálkovým ovládáním.

Automatická funkce stmívání
Spotřebič je stmíván v závislosti na okolním světle podle nastavené světelné hodnoty.

Funkce ručního stmívání pomocí externího spínače
Intenzita světla spotřebiče může být nastavena ručně pomocí externího spínače. Podržte spínač stisknutý tak dlouho (≥ 2 s) dokud nedosáhnete požadované intenzity světla.

Funkce stmívání při vypnutí
Spotřebič sníží intenzitu světla na 50% 30 sekund před dosažením doby vypnutí. Po dalších 20 sekundách se spotřebič ztlumí na nastavenou pohotovostní hodnotu („STBY%").
UPOZORNĚNÍ: Nastavený čas („TIME") musí být v tomto případě ≥ 1 minuta. Jestliže je hodnota < 1 minuta ztlumí se spotřebič 5 sekund před dosažením doby vypnutí na nastavenou pohotovostní hodnotu („STBY%").

Otočné knoflíky (OBR. 5)

Světelná hodnota LUX (A)
Pomocí otočného knoflíku „LUX" lze nastavit, od které světelné hodnoty se má spotřebič zapnout.

- Lze nastavit cca od 10 do 2000 luxů.
- „👁" = zaváděcí režim: Uloží se aktuální světelná hodnota (10 až 2000 luxů).

Doba doběhu TIME (B)
Pomocí otočného knoflíku „TIME" lze nastavit, po jaké době se má spotřebič po poslední detekci pohybu vypnout.

- Lze nastavit od 5 s do 30 min.
- „Test": Testovací režim (test chůze); spotřebič a LED kontrolka se zapnou na 2 s a vypnou na 2 s.
- „ " : Režim krátkých impulzů pro ovládání časového spínače osvětlení schodiště.

Pohotovostní režim STBY (C)
Otočným knoflíkem „STBY" můžete nastavit dobu trvání pohotovostního režimu po vypnutí spotřebiče.

- Lze nastavit cca od 5 min. do ∞.

Pohotovostní režim STBY% (D)
Otočným knoflíkem „STBY%" můžete nastavit intenzitu světla spotřebiče v pohotovostním režimu.

- Lze nastavit na 10%, 20% nebo 30%.

Uložení světelné hodnoty (režim 👁)

Aktuální světelnou hodnotu (10 – 2000 luxů) uložíte následovně:

1. Jakmile bude okolní jas odpovídat požadované světelné hodnotě, nastavte otočný knoflík „LUX" do polohy „👁".
2. Jakmile je otočný knoflík již v poloze „👁", přestavte jej asi na 3 sekundy do jiné polohy, např. „100", a poté opět otočte do polohy „👁".
3. Připojený spotřebič se vypne.
   ▷ LED kontrolka na detektoru přítomnosti začne pomalu blikat (zaváděcí režim je aktivní).
4. Pozor: Ukládání světelné hodnoty trvá přibližně **25 sekund**.
5. Po úspěšném zaváděcím procesu se na 5 sekund zapne spotřebič i LED kontrolka nebo bude kontrolka 5 sekund blikat a spotřebič se vypne.
   ▷ Přítomnostní detektor se vrátí do automatického režimu (LED kontrolka a spotřebič jsou vypnuté).

Nastavení krytů objektivu / detekční zóny (OBR. 6)

Přítomnostní detektor se dodává se dvěma kryty objektivu, jimiž lze omezit detekční zónu.
Kryt objektivu má 3 prstence, z nichž každý se dělí na 6 segmentů. Dosah a detekční úhel lze nastavit vylomením segmentů.

SV Bruksanvisning

Säkerhetsinstruktioner

VARNING

Livsfara vid elektrisk stöt!

▷ Inkoppling och montage utföres uteslutande av behörig elektriker!

- För att undvika skador bör anslutning och montering endast utföras av en behörig elektriker!
- Före montering av produkten måste nätspänningen brytas!
- Före installationen bör en ledningsskyddsbrytare (250 V AC, 10 A) typ C enligt EN 60898-1 installeras.
- Utbrända lampor av vissa märken kan leda till en hög startström, vilket kan skada enheten permanent.
- Beakta de nationella reglerna och säkerhetsvillkoren.
- Ingrepp och ändringar på enheten medför att garantin slutar gälla.

Läs och beakta denna instruktion för att uppnå felfri användning av enheten och en säker arbetsmiljö.

Information om enheten

Beskrivning av enheten

Närvarodetektorn fungerar enligt principen för passiv infrarödsensorik (PIR-sensor). Den reagerar på värmeförändringar inom dess täckningsområde, t.ex. förbipasserande personer, och kopplar beroende på det inställda ljusvärdet in den anslutna förbrukaren under en inställbar tid. Närvarodetektorn har flera driftsätt för dimmern och kan utan problem användas med fjärrkontrollen talis RP.

Ändamålsenlig användning

- Det primära syftet är att belysning tänds när en rörelse upptäcks.
- Närvarodetektorn är avsedd för användning inomhus, t.ex. i trapphus, entréer, hallar, korridorer, gångar, källare etc.
- Avsedd för installation i tak (infälld montering)

Tekniska data

Anslutningsspänning	230 V~ +/- 10% 50/60 Hz
Täckningsområde	360°
Räckvidd	ca 8 m vid en monteringshöjd på 2,5 m
Ljusvärde	ca 10 - 2000 Lux; „ " = inlärningsläge
Omgivningstemperatur	0°C till + 45°C
Skyddstyp	II
Skyddsklass	IP44
Energiförbrukning	< 1 W (i standby-läge)
Brytförmåga belysning	
– Glödlampsbelastning	max. 2000 W
– Halogenlampbelastning (AC)	max. 1000 W
– Halogenlampbelastning (LV)	max. 1000 VA/600 W (traditionell) max. 1000 VA/900 W (elektronisk)
– Lysrörslampbelastning	max. 1000 VA/600 W (okompenserad) max. 900 VA/100 µF (kompenserad) 25 x (1 x 18 W); 12 x (2 x 18 W); 15 x (1 x 36 W); 7 x (2 x 36 W); 10 x (1 x 58 W); 5 x (2 x 58 W)
– LED-lampa	max. 400 W
– Energisparlampa	max. 600 VA/400 W (inkl. CFL- och PL-lampa)
Brytförmåga dimmer	
	1 – 10 V DC, max. 100 mA 50 elektroniska eller dimbara LED-förkopplingsdon

Installation och montering

Dimensioner (FIG. 1)

Plats/montering (FIG. 2)

- Undvik montering av närvarodetektorn i närheten av
  – värmekällor (värmefläktar, luftkonditioneringsanläggningar, belysning, etc.)
  – föremål med blanka ytor (speglar, etc.)
  – föremål som kan röra sig vid vind (gardiner, stora växter, etc.) (FIG. 2A)
- Undvik direkt solljus.
- Montera inte närvarodetektorn direkt intill fönster eller solskydd eftersom det kan leda till felmätningar (FIG. 2B).
- Rekommenderad monteringshöjd är 2,5 m (FIG. 2C).

Anslutningsschema (FIG. 3)

⚠ Livsfara genom elektrisk stöt!
Anslutning och montering utförs uteslutande av en behörig elektriker!

En förbrukare styrs av en närvarodetektor.
(a) = Knapp (N.C. Typ), (b) = Förbrukare (ljus)

- Vid anslutning av induktiva laster (t.ex. reläer, kontaktorer, förkopplingsdon etc.) kan det bli nödvändigt att använda en avledare.
- Parallellkoppling av max. 6 enheter rekommenderas.

Installation (FIG. 4)

OBS: Bryt spänningen och säkra mot återinkoppling!

1. Borra ett hål med en diameter på 65 mm i taket och för in kabeln (FIG. 4A).
2. Skala av strömkabeln till 6-8 mm (FIG. 4A).
3. Bryt gummitätningen (d) på skyddslocket med en skruvmejsel och för in kabeln (FIG. 4B).
4. Anslut närvarodetektorn, se kopplingsschema (FIG. 3).
5. Rikta in symbolen "▼" i skyddslocket (i) mot symbolen "▲" på huset (j) och skruva fast (FIG. 4B).
6. För in närvarodetektorn i öppningen med de uppåtriktade fjädrarna (k) (FIG. 4C).

Användning och inställning

Användning

Närvarodetektorn manövreras manuellt via rattar eller med fjärrkontroll talis RP. Följ instruktionerna i respektive bruksanvisning.

Inställningar

Automatisk drift

- Närvarodetektorn sätter PÅ förbrukaren automatiskt så snart en rörelse upptäcks och omgivningsljuset underskrider det inställda ljusvärdet.
  När inga ytterligare rörelser upptäcks och fördröjningstiden har gått ut stänger närvarodetektorn AV förbrukaren automatiskt.
- För att undvika oönskad påsättning- resp. avstängning genom plötslig växling av ljusförhållandet utlöses närvarodetektorn tidsfördröjt.

Omgivningsljuset växlar från ljus till mörker:
Om rörelser upptäcks och omgivningsljuset underskrider det inställda ljusvärdet i 10 sekunder sätter närvarodetektorn PÅ förbrukaren under den inställda tiden.

Omgivningsljuset växlar från mörker till ljus:
Om omgivningsljuset överskrider det inställda ljusvärdet permanent under mer än 5 minuter reagerar den, beroende på inställd fördröjningstid, på två olika sätt:

- Inställd fördröjningstid ≥ 5 minuter:
  Närvarodetektorn stänger AV förbrukaren efter att det har gått 5 minuter.
- Inställd fördröjningstid < 5 minuter:
  Om inga rörelser upptäcks inom 5 minuter stänger närvarodetektorn AV förbrukaren efter att den inställda fördröjningstiden har gått ut.
  Om rörelser upptäcks inom 5 minuter stänger närvarodetektorn AV förbrukaren 5 minuter efter att rörelsen upptäckts.

Halvautomatdrift (endast med fjärrkontroll talis RP)

Styrning via en extern knapp
Närvarodetektorn kan anslutas till en extern knapp för att man ska kunna sätta på eller stänga av en förbrukare manuellt.
Om närvarodetektorn är avstängd kan den genom att man trycker på den externa knappen (1 sek.) sättas på manuellt. Det inställda ljusvärdet avaktiveras då. Förbrukaren förblir på så länge närvarodetektorn uppfattar rörelser. När inga ytterligare rörelser upptäcks och fördröjningstiden har gått ut, stänger närvarodetektorn av förbrukaren automatiskt.
INFORMATION: Denna funktion är inte möjlig om närvarodetektorn sattes på eller stängdes av i 8 timmar med fjärrkontrollen.

Automatisk dimmerfunktion
Förbrukaren dimmas beroende på omgivningsljuset motsvarande det inställda ljusvärdet.

Manuell dimmerfunktion via en extern brytare
Från en extern brytare kan dimstyrkan på förbrukaren ställas in manuellt. Håll brytaren tryckt ända tills den dimstyrka som önskas uppnås (≥ 2 sek.).

Dimmerfunktion vid avstängning
Förbrukaren dimmas till 50 % 30 sekunder innan avstängningstiden nås. Efter ytterligare 20 sekunder dimmas förbrukaren till det inställda standby-värdet ("STBY%").
INFORMATION: För det måste det inställda tidsvärdet ("TIME") vara ≥ 1 minut. Om värdet är < 1 minut dimmas förbrukaren 5 sekunder innan avstängningstiden nås till det inställda standby-värdet ("STBY%").

Rattar (FIG. 5)

Ljusvärde LUX (A)
Med ratten "LUX" kan man ställa in från vilket ljusvärde man vill att förbrukaren ska sättas på.

- Inställbar från ca 10 till 2000 Lux.
- "👁" = Inlärningsläge: Det aktuella ljusvärdet (10 till 2000 Lux) sparas.

Tidsfördröjning TIME (B)
Med ratten „TIME" kan man ställa in, hur lång tid efter den sista rörelsen, man vill att förbrukaren ska stängas av.

- Inställbar från ca 5 sek. till 30 min.
- "Test" Testläge (drifttest); förbrukaren och LED-lampan sätts PÅ i 2 sek. och stängs AV i 2 sek.
- „👁" : Kortimpulsläge för styrning av ett trappbelysningstidur.

Standby STBY (C)
Med ratten "STBY" kan man ställa in tidslängden för standby-läget efter att förbrukaren stängts av.

- Inställbar från ca 5 min. till ∞.

Standby STBY% (D)
Med ratten "STBY%" kan man ställa in dimstyrkan på förbrukaren i standby-läget.

- Inställbar till 10 %, 20 % eller 30 %.

Spara ljusvärde (👁 -läge)

För att spara det aktuella ljusvärdet (10 - 2000 lux), gör enligt följande:

1. Ställ ratten "LUX" i positionen "👁", när det omgivande ljuset motsvarar det önskade ljusvärdet.
2. När ratten står på positionen "👁", ställer man den i en annan position i ca 3 sekunder, t.ex. "100", och vrider den därefter åter till positionen "👁".
3. Den anslutna förbrukaren stängs av.
   ▷ Närvarodetektorns LED-lampa börjar blinka långsamt (inlärningsläget aktivt).
4. OBS: Det tar ca **25 sekunder**att spara ljusvärdet.
5. Efter att inlärningen har genomförts sätts förbrukaren och LED-lampan PÅ i 5 sekunder eller LED-lampan blinkar i 5 sekunder och förbrukaren stängs AV.
   ▷ Närvarodetektorn återgår till automatdrift (LED-lampan och förbrukaren är avstängda).

Linsskydd/inställning av täckningsområde (FIG. 6)

Närvarodetektorn levereras med två linsskydd, med vilka täckningsområdet kan begränsas. Linsskyddet har 3 ringar som vart och ett är uppdelat i 6 små segment. Räckvidd och täckningsvinkel kan ställas in genom att man bryter loss segment.

NO Bruksanvisning

Sikkerhetsforskrifter

ADVARSEL

Livsfare grunnet elektrisk slag!

▷ Tilkobling og montasje må utelukkende utføres av elektroteknikere!

- For å unngå personskader må tilkobling og montasje utelukkende utføres av elektroteknikere!
- Før montasje av produktet må nettspenningen kobles fra!
- Før installasjonen må du installere en ledningsvernbryter (250 V AC, 10 A) av type C i henhold til EN60898-1.
- Utbrenning av lamper av bestemte merker kan føre til høy innkoblingsstrøm som kan gi varig skade på apparatet.
- Ta hensyn til de nasjonale forskriftene og sikkerhetsforholdene.
- Inngrep og endringer på apparatet fører til opphevelse av garantien.

Les og følg denne bruksanvisningen for å garantere riktig funksjonsmåte på apparatet og sikk

Informasjon om apparatet

Beskrivelse av apparatet

Tilstedeværelsesdetektor fungerer etter prinsippet om passiv infrarød sensorikk (PIR-sensor). Den reagerer på varmeendringer i et registreringsfelt, for eksempel personer som kommer forbi, og kobler inn den tilkoblede forbrukeren for en regulerbar tid ut fra den innstilte lysverdien. Tilstedeværelsesdetektor har flere dimmedriftstyper og kan betjenes på en komfortabel måte via en fjernkontroller talis RP.

Tiltenkt bruk

- Apparatets fremste mål er tenning av lys ved bevegelssporing.
- Tilstedeværelsesdetektor egner seg til innendørs bruk, for eksempel trappehus, entreer, ganger, korridorer, kjellere osv.
- Egnet til installasjon i taket (innfelt montasje).

Tekniske data

Tilkoblingsspenning	230 V~ +/- 10% 50/60 Hz
Registeringsområde	360°
Rekkevidde	ca. 8 m, ved en monteringshøyde på 2,5 m
Lysverdi	ca. 10 - 2000 Lux; „👁“ = Læremodus
Omgivelsestemperatur	0°C ... + 45°C
Beskyttelsesklasse	II
Beskyttelsesgrad	IP44
Energiforbruk	< 1 W (i standby-modus)
Utløsningseffekt belysning	
– Glødelampelast	maks. 2000 W
– Halogenlampelast (LV)	maks. 1000 VA / 600 W (tradisjonell) maks. 1000 VA / 900 W (elektronisk)
– Lysrørlampelast	maks. 1000 VA / 600 W (ukompensert) maks. 900 VA / 100 µF (kompensert) 25 x (1 x 18 W); 12 x (2 x 18 W); 15 x (1 x 36 W); 7 x (2 x 36 W); 10 x (1 x 58 W); 5 x (2 x 58 W)
– LED-lampe	maks. 400 W
– Energisparlampe	maks. 600 VA / 400 W (inkl. CFL- og PL-lampe)
Utløsningseffekt dimmer	1 – 10 V DC, maks. 100 mA 50 elektronisk eller dimmbare LED-forkoblingsapparater

Installasjon og montasje

Dimensjoner (FIG. 1)

På stedet/montasje (FIG. 2)

- Unngå å montere tilstedeværelsesdetektor i nærheten av
  - varmekilder (vifteovner, klimaanlegg, belysning osv.)
  - Gjenstander med skinnende overflater (speil osv.)
  - Gjenstander som kan beveges med vinden (forheng, store planter osv.) (FIG. 2A)
- Unngå direkte solstråling.
- Ikke monter tilstedeværelsesdetektor rett ved siden av et vindu eller solbeskyttelse, da dette kan medføre feilmålinger (FIG. 2B).
- Anbefalt montasjehøyde er 2,5 m (FIG. 2C).

Koblingsplan (FIG. 3)

⚠ Livsfare grunnet elektrisk slag!
Tilkobling og montasje må utelukkende utføres av elektroteknikere!

Forbrukeren styres av en tilstedeværelsesmelder.
(a) = Tast (N.C.-type) , (b) = Forbruker (Lys)

- Ved kobling av induktiviteter (f.eks. releer, vern, forkoblingsapparater osv.) kan det være nødvendig å bruke en slukkeanordning.
- Parallellkobling av maks. 6 apparater anbefales.

Installasjon (FIG. 4)

OBS: Koble fra spenningen og beskytt systemet mot ny innkobling!

1. Bor et hull med en diameter på 65 mm i taket, og trekk strømledningen gjennom hullet (FIG. 4A).
2. Avisoler strømledningen på 6-8 mm lengde (FIG. 4A).
3. Bruk en skrutrekker til å bryte opp gummitetningen (h) til vernehetten og trekk gjennom ledningen (FIG. 4B).
4. Koble til tilstedeværelsesdetektor, se tilkoblingsplanen (FIG. 3).
5. Sentrer symbolet „▼“ på vernehetten (i) på symbolet „▲“ på huset (j) og skru fast (FIG. 4B).
6. Før tilstedeværelsesdetektor med fjærene som er rettet oppover (f) inn i åpningen (FIG. 4C).

Betjening og innstilling

Betjening

Tilstedeværelsesdetektor betjenes manuelt ved hjelp av dreieknapper eller fjernkontrollen talis RP. Ta hensyn til informasjonene i den vedlagte bruksanvisningen.

Innstillinger

Automatisk modus

- Tilstedeværelsesdetektor kobler forbrukeren automatisk INN så snart bevegelsen registreres og omgivelseslyset er under den innstilte lysverdien.
  Hvis ingen andre bevegelser blir registrert og forsinkelsestiden er omme, kobler tilstedeværelsesdetektor forbrukeren automatisk UT.
- For å unngå at det inntrer uønsket INN- eller UT-kobling ved plutselig lysskifte, utløses tilstedeværelsesdetektor med tidsforsinkelse.

Omgivelseslyset veksler fra klart til mørkt:
Hvis bevegelsene registreres og omgivelseslyset er under den innstilte lysverdien i 10 sekunder, kobler melderen INN forbrukeren for den innstilte stoppfristen.

Omgivelseslyset veksler fra mørkt til lys:
Hvis omgivelseslyset overskrider den innstilte lysverdien vedvarende i 5 minutter, skjer det to reaksjoner alt etter den innstilte stoppfristen:

- Innstilt stoppfrist ≥ 5 minutter:
  Tilstedeværelsesdetektor slår AV forbrukeren etter 5 minutter.
- Innstilt stoppfrist < 5 minutter:
  Hvis ingen bevegelser registreres innen 5 minutter, slår tilstedeværelsesdetektor forbrukeren AV når den innstilte stoppfristen er omme.
  Hvis ingen bevegelser registreres innen 5 minutter, slår tilstedeværelsesdetektor forbrukeren AV etter 5 minutter etter registrering av bevegelsen.

Halvautomatisk drift (kun ved hjelp av fjernkontrollen talis RP)

Styring via en ekstern tast

Tilstedeværelsesdetektor kan kobles til en ekstern tast for å slå en forbruker manuelt på eller av.
Når tilstedeværelsesdetektor er slått av, kan du koble den inn manuelt ved å trykke på den eksterne tasten (1 sek.). Dermed deaktiveres den innstilte lysverdien. Forbrukeren forblir innkoblet så lenge som tilstedeværelsesdetektor registrerer bevegelser. Hvis ingen andre bevegelser blir registrert og forsinkelsestiden er omme, kobler tilstedeværelsesdetektor forbrukeren automatisk ut.
MERK: Denne funksjonen er ikke mulig hvis tilstedeværelsesdetektor ble slått på/av i 8 timer ved hjelp av fjernkontrollen.

Automatisk dimmefunksjon

Forbrukeren dimmes alt etter omgivelseslyset iht. den innstilte lysverdien.

Manuell dimmefunksjon via en ekstern bryter

Ved hjelp av bryteren kan dimmestyrken til forbrukeren innstilles manuelt. Hold bryteren inne helt til (≥ 2 sek.) den ønskete dimmestyrken er nådd.

Dimmefunksjon ved frakobling

Forbrukeren dimmes til 50 % 30 sekunder før frakoblingstiden er nådd. Etter ytterligere 20 sekunder dimmes forbrukeren til den innstilte standby-verdien („STBY%“).
MERK: Den innstilte tidsverdien („TIME“) må være ≥ 1 minutt. Er verdien < 1 minutt dimmes forbrukeren til den innstilte standby-verdien („STBY%“) 5 sekunder før frakoblingstiden nås.

Dreieknapper (FIG. 5)

Lysverdi LUX (Ⓐ)

Med dreieknappen "LUX" kan du bestemme fra hvilken lysverdi forbrukeren skal kobles inn.

- Kan stilles på ca. 10 til 2000 Lux til.
- „👁“ = Innlæring: Den aktuelle lysverdien (10 til 2000 Lux) lagres.

Stopptid TIME (Ⓑ)

Med dreieknappen "TIME" kan du bestemme hvor lang tid som skal gå før forbrukeren kobles ut etter den siste registreringen av en bevegelse.

- Kan stilles på ca. 5 sek. til 30 min.
- "Test": Testmodus (gåtest); forbruker og LED kobles INN i 2 sek. og UT i 2 sek.
- „⎍1s⎍“ : Kortimpulsmodus for styring av tidsbryter for trappelys.

Standby STBY (Ⓒ)

Med dreieknappen „STBY“ kan man innstille varigheten for standby-modusen etter at forbrukeren er slått av.

- Kan stilles på ca. 5 min. til ∞.

Standby STBY% (Ⓓ)

Med dreieknappen „STBY%“ kan dimmestyrken til forbrukeren innstilles i standby-modus.

- Kan innstilles på 10 %, 20 % eller 30 %.

Lagre lysverdi (👁 -modus)

Gå frem som følger for å lagre den aktuelle lysverdien (10 - 2000 Lux):

1. Sett dreieknappen "LUX" på posisjonen "👁" når omgivelseslyset svarer til ønsket lysverdi.
2. Hvis dreieknappen allerede står på "👁", setter du den i ca. 3 sekunder på en annen posisjon, f.eks. "100", og setter den så igjen på posisjonen "👁".
3. De tilknyttede forbrukerne blir koblet ut.
   ▷ LED-lampen på tilstedeværelsesdetektor begynner å blinke langsomt (aktiv innlæringsmodus).
4. OBS: Lagringen av lysverdien varer ca. 25 sekunder.
5. Etter innlæringsprosessen slår forbrukeren LED-lampen på i 5 sekunder , eller LED-lampen blinker i 5 sekunder, og forbrukeren er UTKOBLET.
   ▷ Tilstedeværelsesdetektor går tilbake til automatisk modus (LED og forbruker kobles ut).

Stille inn linsemaske / registreringsområde (FIG. 6)

Tilstedeværelsesdetektor leveres med to linsemasker som kan brukes til å begrense registreringsområdet.
Linsedekslet har 3 ringer. Hver ring er delt inn i 6 små segmenter. Rekkevidde og registreringsvinkel kan stilles inn ved fjerning av segmenter.

DA Betjeningsvejledning

Sikkerhedsanvisninger

ADVARSEL

Livsfare på grund af elektrisk stød!

▷ Tilslutning og montering må kun udføres af en faglært elektriker!

- For at undgå skader må tilslutning og montering kun foretages af en faglært elektriker!
- Før produktet monteres, skal netspændingen frakobles!
- Før produktet installeres, skal der installeres en effektafbryder (250 V AC, 10 A) type C ifølge EN60898-1.
- Når pærer af nogle mærker brænder over, kan det medføre høj tilkoblingsstrøm, som kan anrette varige skader på sensoren.
- Nationale forskrifter og sikkerhedskrav skal overholdes.
- Hvis der foretages indgreb og ændringer på sensoren, bortfalder garantien.

Sikker montering og perfekt funktion kræver, at denne vejledning læses og følges.

Oplysninger om sensoren

Beskrivelse af sensoren

Tilstedeværelsessensoren fungerer efter princippet for passiv infrarød sensorik (PIR-sensor). Den reagerer på varmeændringer inden for sit registreringsområde, f.eks. forbipasserende personer, og tilkobler den tilkoblede forbruger afhængigt af den indstillede lysværdi.
Tilstedeværelsessensoren har flere dæmpnings-indstillinger og kan betjenes med fjernbetjeningen talis RP.

Tilsigtet anvendelse

- Det primære formål er at tilkoble lys, når der registreres bevægelse.
- Tilstedeværelsessensoren kan anvendes indendørs, f.eks. i trappegange, ved indgangen til bygninger, i entreer, korridorer, gange, kældre osv.
- Kan installeres i loftet (planforsænkning)

Tekniske data

Tilslutningsspænding	230 V~ +/- 10% 50/60 Hz
Registreringsområde	360°
Rækkevidde	Ca. 8 m monteret i 2,5 meters højde
Lysværdi	ca. 10 - 2000 lux; „👁„ = indlæringstilstand
Temperatur for omgivelser	0°C ... + 45°C
Beskyttelsesklasse	II
Beskyttelsesart	IP44
Energiforbrug	< 1 W (på standby-indstilling)
Koblingseffekt belysning	
– Glødepærebelastning	maks. 2000 W
– Halogenpærebelastning (AC)	maks. 1000 W
– Halogenpærebelastning (LV)	maks. 1000 VA / 600 W (traditionel) maks. 1000 VA / 900 W (elektronisk)
– Lysstofpærebelastning	maks. 1000 VA / 600 W (ukompenseret) maks. 900 VA / 100 µF (kompenseret) 25 x (1 x 18 W); 12 x (2 x 18 W); 15 x (1 x 36 W); 7 x (2 x 36 W); 10 x (1 x 58 W); 5 x (2 x 58 W)
– LED-pære	maks. 400 W
– Energisparepære	maks. 600 VA / 400 W (inkl. CFL- og PL-pære)
Koblingseffekt dæmper	1 – 10 V DC, maks. 100 mA 50 elektroniske eller dæmpbare LED-forkoblingsenheder

Installation og montering

Afvigelser (FIG. 1)

Placering/montering (FIG. 2)

- Undgå at montere tilstedeværelsessensoren i nærheden af
  - varmekilder (varmeblæsere, klimaanlæg, belysning osv.)
  - genstande med blank overflade (spejle osv.)
  - genstande, som kan bevæge sig i vinden (gardiner, store planter osv.) (FIG. 2A)
- Undgå direkte sollys.
- Montér ikke tilstedeværelsessensoren lige ved siden af et vindue eller en solafskærmning, da det kan føre til fejlmålinger (FIG. 2B).
- Den anbefalede monteringshøjde er 2,5 m (FIG. 2C).

Forbindelsesdiagram (FIG. 3)

⚠ Livsfare på grund af elektrisk stød!
Tilslutning og montering må kun udføres af en faglært elektriker!

En forbruger styres af en tilstedeværelsessensor.
(a) = trykkontakt (type N.C.), (b) = forbruger (lys)

- Ved tilkoblet induktans (f.eks. relæer, forkoblingsenheder osv.) kan en slukkekreds være nødvendig.
- Parallelkobling af maks. 6 apparater anbefales.

Installation (FIG. 4)

OBS: Spændingen skal frakobles, og det skal sikres, at den ikke utilsigtet tilkobles igen!

1. Bor et hul med en diameter på 65 mm i loftet, og træk strømkablet igennem (FIG. 4A).
2. Afisoler 6-8 mm af strømkablet (FIG. 4A).
3. Lav et hul i beskyttelseshætternes gummipakning (h) med en skruetrækker, og træk kablet igennem (FIG. 4B).
4. Tilslut tilstedeværelsessensoren, se forbindelsesdiagrammet (FIG. 3).
5. Ret symbolet "▼" på beskyttelseshætten (i) mod symbolet "▲" på huset (j), og skru fast (FIG. 4B).
6. Sæt tilstedeværelsessensoren med de opadrettede fjedre (k) ind i åbningen (FIG. 4C).

Betjening og indstilling

Betjening

Tilstedeværelsessensoren betjenes manuelt ved hjælp af drejeknapperne eller fjernbetjeningen talis RP. Se den tilhørende betjeningsvejledning.

Indstillinger

Automatisk drift

- Tilstedeværelsessensoren kobler automatisk forbrugeren TIL, så snart der registreres en bevægelse, og omgivelseslyset er svagere end den indstillede lysværdi.
  Hvis der ikke registreres yderligere bevægelser, og forsinkelsesperioden er udløbet, kobler tilstedeværelsessensoren automatisk forbrugeren FRA.
- For at undgå uønsket TIL- og FRA-kobling på grund af pludseligt skiftende lysstyrke, bliver tilstedeværelsessensoren udløst med forsinkelse.

Omgivelseslyset skifter fra lys til mørke:
Hvis der registreres bevægelser, og omgivelseslyset er svagere end den indstillede lysværdi i 10 sekunder, kobler tilstedeværelsessensoren forbrugeren TIL efter den indstillede forsinkelse.

Omgivelseslyset skifter fra mørke til lys:
Hvis omgivelseslyset er stærkere end den indstillede lysværdi i 5 sammenhængende minutter, er der to mulige reaktioner:

- Indstillet forsinkelse ≥ 5 minutter:
  Tilstedeværelsessensoren kobler forbrugeren FRA efter 5 minutter
- Indstillet forsinkelse < 5 minutter:
  Hvis der ikke registreres bevægelser inden for 5 minutter, kobler tilstedeværelsessensoren forbrugeren FRA efter den indstillede forsinkelse. Hvis der registreres bevægelser inden for 5 minutter, kobler tilstedeværelsessensoren forbrugeren FRA 5 minutter efter, at der er registreret en bevægelse.

Halvautomatisk drift (kun via fjernbetjeningen talis RP)

Styring via en ekstern trykkontakt

Tilstedeværelsessensoren kan tilsluttes en ekstern trykkontakt til manuel til- eller frakobling af en forbruger.
Hvis tilstedeværelsessensoren er frakoblet, kan den tilkobles manuelt ved tryk på den eksterne trykkontakt (1 sek.). Den indstillede lysværdi deaktiveres derved. Forbrugeren er tilkoblet, så længe tilstedeværelsessensoren registrerer bevægelser. Hvis der ikke registreres yderligere bevægelser, og forsinkelsesperioden er udløbet, kobler tilstedeværelsessensoren automatisk forbrugeren fra.
BEMÆRK: Denne funktion er ikke mulig, hvis tilstedeværelsessensoren har været til- eller frakoblet via fjernbetjeningen i 8 timer.

Automatisk dæmpningsfunktion

Forbrugeren dæmpes efter den indstillede lysværdi og afhængigt af omgivelsernes lys.

Manuel dæmpningsfunktion via en ekstern kontakt

Forbrugerens dæmpningsstyrke kan indstilles manuelt via en ekstern kontakt. Tryk på kontakten (≥ 2 sek.), indtil den ønskede dæmpningsstyrke er nået.

Dæmpningsfunktion ved frakobling

30 sekunder, før frakoblingstiden er nået, dæmpes forbrugeren til 50%. Efter yderligere 20 sekunder dæmpes forbrugeren til den indstillede standby-værdi ("STBY%").
BEMÆRK: Den indstillede tidsværdi ("TIME") skal være ≥ 1 minut. Hvis værdien er < 1 minut, dæmpes forbrugeren til den indstillede standby-værdi ("STBY%") i 5 sekunder, før frakoblingstiden er nået.

Drejeknapper (FIG. 5)

Lysværdi LUX (Ⓐ)

Ved hjælp af drejeknappen "LUX" kan det indstilles, fra hvilken lysværdi forbrugeren skal tilkobles.

- Kan indstilles fra ca. 10 til 2000 lux.
- "👁" = indlæringstilstand: Den aktuelle lysværdi (10 til 2000 lux) gemmes.

Forsinkelse TIME (Ⓑ)

Ved hjælp af drejeknappen "TIME" kan det indstilles, hvor lang tid der skal gå efter den sidste bevægelsesregistrering, før forbrugeren frakobles.

- Kan indstilles fra ca. 5 sek. til 30 min.
- "Test": Testtilstand (gåtest); forbruger og LED kobles TIL i 2 sek. og FRA i 2 sek.
- "⎍1s⎍" : Kort impulstilstand til styring af lyskkontakter i trappeopgange.

Standby STBY (Ⓒ)

Med drejeknappen "STBY" kan varigheden for standby-tilstanden efter frakobling af forbrugeren indstilles.

- Kan indstilles fra ca. 5 min. til ∞.

Standby STBY% (Ⓓ)

Med drejeknappen "STBY%" kan forbrugerens dæmpningsstyrke i standby-tilstand indstilles.

- Kan indstilles på 10%, 20% eller 30%.

Lagring af lysværdi (👁 -tilstand)

Sådan lagres den aktuelle lysværdi (10-2000 lux):

1. Stwil drejeknappen "LUX" på stillingen "👁", når omgivelseslysstyrken svarer til den ønskede lysværdi.
2. Hvis drejeknappen allerede står på stillingen "👁", skal den drejes til en anden stilling i ca. 3 sekunder, f.eks. "100", og derefter igen til stillingen "👁".
3. Den tilsluttede forbruger frakobles.
   ▷ LED'en på tilstedeværelsessensoren begynder at blinke langsomt (indlæringstilstand aktiv).
4. OBS: Lagringen af lysværdien varer ca. **25 sekunder**.
5. Efter udført indlæringsproces kobles forbrugeren og LED'en TIL i 5 sekunder, eller LED'en blinker i 5 sekunder, og forbrugeren er koblet FRA.
   ▷ Tilstedeværelsessensoren vender tilbage til automatisk drift (LED og forbruger er frakoblet).

Indstilling af linsetildækning / registreringsområde (FIG. 6)

Tilstedeværelsessensoren leveres med to linsetildækninger, som kan anvendes til begrænsning af registreringsområdet.
Linsetildækningen har 3 ringe, som hver er inddelt i 6 små segmenter. Rækkevidden og registreringsvinklen kan indstilles, ved at segmenterne knækkes af.

FI Käyttöohje

Turvallisuusohjeita

VAROITUS

Sähköiskun aiheuttama hengenvaara!

▷ Liitännän ja asennuksen saa suorittaa ainoastaan valtuutettu sähköasentaja!

- Laitteen asennus ja sähköliitännät on jätettävä valtuutetun sähköasentajan tehtäväksi.
- Ennen tuotteen asentamista verkkojännite on irrotettava!
- Ennen asentamista tulee asentaa johtosuojakytkin (250 V AC, 10 A) tyyppiä C normin EN 60898-1 mukaan.
- Muutamien merkkien lamppujen palaminen voi johtaa korkeaan päällekytkentävirtaan, mikä voi vahingoittaa laitetta pysyvästi.
- Huomioi kansalliset määräykset ja turvallisuusedellytykset.
- Puuttumiset ja muutokset laitteella johtavat Vastuun ja takuun raukeamiseen.

Lue tämä käyttöohje ja noudata ohjeita huolellisesti, jotta laite toimii moitteettomasti ja turvallisesti.

Laitteen tiedot

Laitteen kuvaus

Läsnäolotunnistin toimii passiivisen infrapuna-anturin periaatteen (PIR-anturi) mukaan. Se reagoi lämmönmuutoksiin toiminta-alueen sisällä, esim. ohikulkeviin ihmisiin, ja sytyttää lampun käyttäjän määrittämissä valaistusolosuhteissa käyttäjän määrittämäksi ajaksi. Läsnäoloilmaisimessa on useampia himmennyskäyttötapoja, ja niitä voidaan käyttää talis RP -kaukosäätimellä

Laitteen käyttötarkoitus

- Laitteen ensisijainen tehtävä on valon sytyttäminen, kun liiketunnistin havaitsee liikettä.
- Läsnäolotunnistin on tarkoitettu käytettäväksi sisätiloissa, esim. portaikoissa, rakennusten sisäänkäynneissä, eteisissä, porraskäytävissä, käytävissä, kellareissa, jne.
- Soveltuva asennukseen sisäkatossa (pohjarappausasennus).

Tekniset tiedot

Verkkojännite	230 V~ +/- 10% 50/60 Hz
Toiminta-alue	360°
Kantama	n. 8 m, asennuskorkeudessa 2,5 m
Valoarvo	n. 10 - 2000 Lux; „👁“ = Oppimistila
Ympäristön lämpötila	0 °C ... + 45 °C
Suojausluokka	II
IP-luokitus	IP44
Energiankulutus	< 1 W (valmiustilassa)
Kytkentäteho valaistus	
– hehkulamppukuorma	max. 2000 W
– halogeenilamppukuorma (AC)	max. 1000 W
– halogeenilamppukuorma (LV)	max. 1000 VA / 600 W (perinteinen) max. 1000 VA / 900 W (elektroninen)
– loistelamppukuorma	max. 1000 VA / 600 W (kompensoimaton) max. 900 VA / 100 µF (kompensoitu) 25 x (1 x 18 W); 12 x (2 x 18 W); 15 x (1 x 36 W); 7 x (2 x 36 W); 10 x (1 x 58 W); 5 x (2 x 58 W)
– LED-lamppu	max. 400 W
– Energiansäästölamppu	max. 600 VA / 400 W (pienloistelamput ja PL-lamput)
Kytkentäteho himmennin	1 – 10 V DC, max. 100 mA 50 elektroninen tai himmennettävä LED-kytkentälaite

Asennus ja kytkentä

Mitat (KUVA 1)

Asennuspaikka (KUVA 2)

- Vältä läsnäoloilmaisimen asennusta
  - lämpölähteiden (ilmankuumennustuulettimet, ilmastointilaitteet, valaisimet, jne.) läheisyydessä.
  - kohteiden, joissa on kiiltävät pinnat (peilit jne.), läheisyydessä.
  - lähellä kohteita, joita tuuli voi helposti liikuttaa (ikkunaverhot, suuret kasvit, jne.) (KUVA 2A)
- Vältä suoraa auringonpaistetta.
- Älä asenna läsnäolotunnistinta suoraan ikkunan tai auringonsuojuksen viereen, koska tämä voi johtaa virhemittauksiin (KUVA 2B).
- Suositeltava asennuskorkeus on 2,5 m (KUVA 2C).

Kytkentäkaavio (KUVA 3)

⚠ Sähköiskun aiheuttama hengenvaara!
Liitännän ja asennuksen saa suorittaa ainoastaan valtuutettu sähköasentaja!

Läsnäolotunnistin ohjaa kuluttajaa.
(a) = Painike (N.C. Tyyppi), (b) = Kuluttaja (valo)

- Jos piiriin kytketään esimerkiksi releitä, kontaktoreita, liitäntälaitteita, niiden varustaminen sammutusdiodilla saattaa olla tarpeen.
- Suositellaan enintään 6 laitteen rinnankytkentää.

Asennus (KUVA 4)

HUOMIO Kytke verkkojännite pois ja varmista, ettei se pysty kytkeytymään takaisin!

1. Poraa kattoon halkaisijaltaan 65 mm:n reikä ja vedä virtajohto siitä läpi (KUVA 4A).
2. Kuori virtajohto 6–8 mm:n matkalta (KUVA 4A).
3. Puhkaise suojavaipan kumitiiviste (h) ruuvimeisselillä ja vie kaapeli läpi (KUVA 4B).
4. Läsnäoloilmaisimen liittäminen, katso kytkentäkaavio (KUVA 3).
5. Kohdista suojavaipan (i) symboli "▼" kotelon (j) symbolille "▲") ja kiinnitä ruuveilla (KUVA 4B).
6. Vie läsnäolotunnistin ylös sunnattujen jousten (k) kanssa aukkoon (KUVA 4C).

Käyttö ja asetukset

Käyttö

Läsnäoloilmaisimen käyttö tapahtuu manuaalisesti säätimillä tai talis RP -kaukosäätimellä. Noudata tällöin mukaan kuuluvaa käyttöohjetta.

Käyttötavat

Automaattikäyttö

- Läsnäolotunnistin kytkee kuluttajan automaattisesti PÄÄLLE heti, kun tunnistetaan liikettä ja alitetaan asetetun valoarvon ympäristövalo. Jos mitään muita liikkeitä ei tunnisteta ja viiveaika on kulunut, läsnäolotunnistin kytkee kuluttajan automaattisesti POIS päältä.
- Jotta PÄÄLLE- tai POIS-kytkeminen vältetään epätoivotun läsnäolon yhteydessä äkkinäisessä valoisuusmuutoksessa, läsnäolotunnistin laukaistaan aikaviivästettynä.

Ympäristön valaistus muuttuu valoisasta pimeäksi:
Jos liikkeitä tunnistetaan ja ympäritövalo alittaa asetetun valoarvon 10 sekunnin ajan, läsnäolotunnistin kytkee kuluttajan PÄÄLLE asetetuksi jälkikäyntiajaksi.

Ympäristön valaistus muuttuu pimeästä valoisaksi:
Jos ympäristön valaistus ylittää jatkuvasi sille määritetyn valoarvon 5 minuutin ajan on olemassa, asetetusta jälkikäyntiajasta riippuen, kaksi reaktiota:

- Asetettu jälkikäyntiaika ≥ 5 minuuttia:
  Läsnäolotunnistin kytkee kuluttajan POIS päältä 5 minuutin kuluttua.
- Asetettu jälkikäyntiaika < 5 minuuttia:
  Jos mitään liikkeitä ei tunnisteta 5 minuutin sisällä, läsnäolotunnistin kytkee kuluttajan asetetun jälkikäyntiajan kulumisen jälkeen POIS päältä.
  Jos 5 minuutin sisällä tunnistetaan liikkeitä, läsnäolotunnistin kytkee kuluttajan 5 minuutin kulumisen jälkeen liikkeen havaitsemisesta POIS päältä.

Puoliautomatiikkakäyttö (vain talis RP -kaukosäädin)

Ohjaus etäkytkimellä
Läsnäolotunnistin voidaan liittää ulkoiseen painikkeeseen kuluttajan manuaaliseksi päälle- tai poiskytkemiseksi.
Jos läsnäolotunnistin on lauennut, voidaan se kytkeä päälle painamalla manuaalisesti ulkoista painiketta (1 Sek.). Asetettu valoarvo estetään tällöin. Kuluttaja pysyy päällekytkettynä niin pitkään kuin läsnäolotunnistin havaitsee liikkeitä. Jos mitään lisäliikkeitä ei havaita, ja viiveaika on kulunut loppuun, läsnäolotunnistin kytkee kuluttajan automaattisesti pois päältä.
OHJE: Tämä toiminto ei ole mahdollinen, jos läsnäolotunnistin kytkettiin kaukosäätimellä päälle tai pois päältä 8 tunnin ajaksi.

Automaattinen himmennystoiminto
Kuluttaja himmennetään ympäristön valosta riippuen, asetettua valoarvoa vastaten.

Manuaalinen himmennystoiminto ulkoisella kytkimellä
Kuluttajan himmennysvoimakkuus voidaan asettaa ulkoisella kytkimellä. Pidä kytkintä niin pitkään painettuna (≥ 2 sek.), kunnes haluttu himmennysvoimakkuus on saavutettu.

Himmennystoiminto poiskytkettäessä
Kuluttaja himmennetään 30 sek. Poiskytkentäjan saavuttaessa 50 %. Lisä 20 sek. jälkeen kuluttaja himmennetään asetettuun valmiusarvoon ("STBY%").
OHJE: Asetetun aika-arvon ("TIME") täytyy lisäksi olla ≥ 1 minuutti. Jos arvo on < 1 minuutti, kuluttaja himmennetään 5 sekuntia ennen poiskytkentäajan saavuttamista asetettuun valmiusarvoon ("STBY%").

Säätimet (KUVA 5)
Valoarvo LUX (A)
LUX-säätimellä voidaan asettaa se valoarvo , josta lähtien kuluttujan tule kytkeä päälle.
- Aseteltavissa välillä n. 10 - 2000 Lux.
- "👁" = Oppimistila: Nykyinen valoarvo (10 - 2000 Lux) tallennetaan.

Jälkikäyntiaika TIME (B)
TIME-säätimellä voidaan määrittää, miten pitkään edellisen liikkeen havaitsemisesta lamppu palaa.
- Säädettävissä välillä n. 5 sek. - 30 min.
- "Testi". Testitila (käyntitesti); Kuluttaja ja LED kytkevät 2 sekunnin ajaksi "PÄÄLLE" ja 2 sekunnin ajaksi "POIS".
- "⎍" : Lyhytpulssitila porrasvalokytkimen ohjaukseen.

Valmius STBY (C)
"STBY"-säätimellä voit asettaa valmiustilalle aikakeston , jonka jälkeen kuluttajan poiskatkaisu.
- Aseteltavissa välillä n. 5 min. - ∞.

Valmius STBY% (D)
"STBY"-säätimellä voit asettaa kuluttajan himmennysvoimakkuuden valmiustilasssa.
- Aseteltavissa arvoon 10 %, 20 % tai 30 %.

Valoarvon tallentaminen (👁-tila)
Voit tallentaa nykyisen valoarvon (10 - 2000 Lux) menettelemällä seuraavasti:
1. Aseta säädin "LUX" asentoon "👁", kun ympäristön valoisuus vastaa haluttua valoarvoa.
2. Jos säädin on jo asennossa "👁", aseta se n. 3 sekunnin ajaksi toiseen asentoon, esim."100", ja käännä se sen jälkeen jälleen asentoon "👁".
3. Liitetty kuluttaja kytketään pois päältä.
   ▷ Läsnäoloilmaisimella oleva LED alkaa hitaasti vilkkua (oppimistila aktiivinen).
4. HUOMIO Valoarvon tallennus kestää n. **25 sekuntia**.
5. Onnistuneen opetuksen jälkeen kuluttaja ja LED-merkkivalo syttyvät 5 sekunnin ajaksi tai LED-merkkivalo vilkkuu 5 sekunnin ajan ja kuluttaja on POIS päältä.
   ▷ Läsnäolotunnistin palaa takaisin automatiikkakäyttöön (LED ja kuluttaja ovat sammutettuina).

Linssinsuojuksen / Toiminta-alueen asettaminen (KUVA 6)
Läsnäolotunnistin toimitetaan kahden linssinsuojuksen kanssa, joilla toiminta-aluetta voidaan rajoittaa.
Linssinsuojuksessa on 3 rengasta, joista kukin ovat alijakautuneet 6 pieneen sektoriin. Laitteen toiminta-aluetta ja kantamaa voidaan säätää sektoreilta.

PL Instrukcja obsługi

Wskazówki bezpieczeństwa

OSTRZEŻENIE

Zagrożenie życia w wyniku porażenia prądem!
▷ Przyłączenie i montaż urządzenia może wykonać wyłącznie wykwalifikowany elektryk!

- Aby uniknąć zranienia, podłączenie i montaż może przeprowadzić wyłącznie wykwalifikowany elektryk!
- Przed instalacją produktu należy odłączyć napięcie sieciowe!
- Przed instalacją należy zamontować wyłącznik ochronny (250 V AC, 10 A) typu C zgodnie z EN 60898-1.
- Moment przepalania się lampek niektórych marek może powodować wysoki prąd włączenia, który może trwale uszkodzić urządzenie.
- Należy przestrzegać krajowych przepisów i zasad bezpieczeństwa.
- Ingerencje i zmiany w urządzeniu prowadzą do wygaśnięcia rękojmi i gwarancji.

Należy przeczytać niniejszą instrukcję obsługi i przestrzegać jej w celu zagwarantowania nienagannego działania urządzenia oraz bezpiecznej pracy.

Dane urządzenia

Opis urządzenia
Czujnik obecności działa na zasadzie pasywnego czujnika podczerwieni (czujnik PIR). Reaguje on na zmiany temperatury otoczenia w zadanym sektorze widzalności czujnika , np. przechodzące osoby, i w zależności od ustawionej wartości natężenia oświetlenia włącza podłączony odbiornik na ustawiony czas. Czujnik obecności posiada kilka trybów ściemniania i może być obsługiwany w wygodny sposób za pomocą zdalnego sterowania talis RP.

Użytkowanie zgodne z przeznaczeniem
- Głównym celem jest włączenie światła po wykryciu ruchu.
- Czujnik obecności jest przeznaczony do użytku w budynkach, np. na klatkach schodowych, przy wejściach do budynków, w holach, korytarzach, przejściach, piwnicach itd.
- Urządzenie można zainstalować na suficie (montaż podtynkowy).

Dane techniczne

Napięcie zasilania	230 V~ +/- 10% 50/60 Hz
Obszar detekcji	360°
Zasięg	ok. 8 m przy wysokości montażowej 2,5 m
Natężenie oświetlenia	ok. 10–2000 „" lx; „👁" = tryb nauki
Temperaturowy zakres pracy	0°C ... + 45°C
Klasa bezpieczenstwa	II
Stopień ochrony	IP44
Zużycie energii	< 1 W (w trybie czuwania)
Moc łączeniowa oświetlenia	
– Obciążenie lampą żarową	maks. 2000 W
– Obciążenie lampą halogenową (AC)	maks. 1000 W
– Obciążenie lampą halogenową (LV)	maks. 1000 VA / 600 W (tradycyjnie) maks. 1000 VA / 900 W (elektronicznie)
– Obciążenie świetlówką	maks. 1000 VA / 600 W (bez kompensacji) maks. 900 VA / 100 µF (z kompensacją) 25 x (1 x 18 W); 12 x (2 x 18 W); 15 x (1 x 36 W); 7 x (2 x 36 W); 10 x (1 x 58 W); 5 x (2 x 58 W)
– Lampa LED	maks. 400 W
– Lampa energooszczędna	maks. 600 VA / 400 W (w tym lampa CFL i PL)
Moc łączeniowa ściemniacza	1–10 V DC, maks. 100 mA 50 elektronicznych lub ściemnianych stateczników LED

Instalacja i montaż

Wymiary (RYS. 1)

Lokalizacja/montaż (RYS. 2)
- Należy unikać montażu czujnika obecności w pobliżu
  – źródeł ciepła (termowentylatorów, klimatyzatorów, oświetlenia itd.)
  – obiektów o błyszczących powierzchniach (lustra itd.)
  – obiektów, które mogą być poruszane przez wiatr (zasłony, duże rośliny itd.) (RYS. 2A)
- Unikać bezpośredniego oddziaływania promieniowania słonecznego.
- Nie montować czujnika obecności bezpośrednio obok okna ani osłony przeciwsłonecznej, ponieważ może to prowadzić do błędnych pomiarów (RYS. 2B).
- Zalecana wysokość montażowa wynosi 2,5 m (RYS. 2C).

Schemat połączeń (RYS. 3)
⚠ Zagrożenie życia w wyniku porażenia prądem!
Przyłączenie i montaż urządzenia może wykonać wyłącznie wykwalifikowany elektryk!

Odbiornik jest sterowany przez czujnik obecności.
(a) = przycisk (typ N.C.) (b) = odbiornik (światło)

- Przy podłączeniu urządzeń indukcyjnych (np. przekaźniki, styczniki, stateczniki itd.) może być konieczne zastosowanie tłumika.
- Istnieje możliwość równoległego podłączenia maks. 6 urządzeń.

Instalacja (RYS. 4)
UWAGA: Należy odłączyć napięcie i zabezpieczyć przed ponownym włączeniem!
1. Wykonac otwór w suficie o średnicy 65 mm i przeprowadzić przez niego przewód zasilający (RYS. 4A).
2. Odizolowac koncówki przewodów na długości około 6–8 mm (RYS. 4A).
3. Przebić śrubokrętem gumową uszczelkę (h) nakładek ochronnych i przeprowadzić przewód (RYS. 4B).
4. Podłączyć czujnik obecności, zgodnie ze schematem połączeń (RYS. 3).
5. Nakierować symbol „▼" nakładki ochronnej (i) na symbol „▲" obudowy (j) i przykręcić (RYS. 4B).
6. Wprowadzić czujnik obecności z prętami ustawionymi do góry (k) w otwór (RYS. 4C).

Obsługa i ustawienie

Obsługa
Czujnik obecności obsługuje się ręcznie za pomocą pokręteł lub pilota zdalnego sterowania talis RP. Zapoznać się z osobną instrukcją obsługi.

Ustawienia
Tryb automatyczny
- Czujnik obecności WŁĄCZA automatycznie odbiornik po rozpoznaniu ruchu oraz gdy oświetlenie otoczenia jest niższe niż ustawiona wartość natężenia oświetlenia.
  Jeśli nie zostaną rozpoznane dalsze ruchy oraz upłynie czas opóźnienia, czujnik obecności automatycznie WYŁĄCZA odbiornik.
- W celu uniknięcia niepożądanego WŁĄCZENIA lub WYŁĄCZENIA poprzez gwałtowną zamianę jasności czujnik obecności jest aktywowany z opóźnieniem czasowym.

Oświetlenie otoczenia zmienia się z jasnego na ciemne:
W przypadku rozpoznania ruchów i kiedy jasność otoczenia jest niższa od ustawionej wartości natężenia oświetlenia przez 10 sekund, czujnik obecności WŁĄCZA odbiornik na ustawiony czas.

Oświetlenie otoczenia zmienia się z ciemnego na jasne:
Jeśli jasność otoczenia jest wyższa niż ustawiona wartość natężenia oświetlenia nieprzerwanie przez 5 minut, możliwe są, w zależności od ustawienia, dwie reakcje:
- ustawiony czas opóźnienia ≥ 5 minut:
  czujnik obecności WYŁĄCZA odbiornik po upływie 5 minut.
- ustawiony czas opóźnienia < 5 minut:
  jeśli w ciągu 5 minut nie zostanie rozpoznany ruch, czujnik obecności WYŁĄCZY odbiornik po upływie ustawionego czasu opóźnienia.
  Jeśli w ciągu 5 minut zostanie rozpoznany ruch, czujnik obecności WYŁĄCZY odbiornik po upływie 5 minut po rozpoznaniu ruchu.

Tryb półautomatyczny (tylko za pomocą pilot talis RP)

Sterowanie za pomocą zewnętrznego przycisku
Czujnik obecności można podłączyć do zewnętrznego przycisku w celu ręcznego włączania lub wyłączania odbiornika.
Jeśli czujnik obecności jest wyłączony, można go włączyć ręcznie poprzez naciśnięcie zewnętrznego przycisku (1 s). W takim przypadku ustawiona wartość natężenia oświetlenia zostaje dezaktywowana. Odbiornik pozostaje włączony tak długo, jak długo czujnik obecności rejestruje ruch. Jeśli nie zostaną rozpoznane dalsze ruchy oraz upłynie czas opóźnienia, czujnik obecności automatycznie wyłącza odbiornik.
WSKAZÓWKA: Ta funkcja nie jest możliwa, ponieważ czujnik obecności został włączony lub wyłączony za pomocą pilota zdalnego sterowania na 8 godzin.

Automatyczna funkcja ściemniania
Odbiornik jest ściemniany w zależności od jasności otoczenia, odpowiednio do ustawionej wartości natężenia oświetlenia.

Ręczna funkcja ściemniania poprzez zewnętrzny przełącznik
Za pomocą zewnętrznego przełącznika można ręcznie ustawiać stopień ściemnienia odbiornika. Przytrzymać przełącznik wciśnięty tak długo (≥ 2 s), aż osiągnięty zostanie żądany stopień ściemnienia.

Funkcja ściemnienia podczas wyłączania
30 sekund przed wyłączeniem odbiornik zostaje ściemniony na 50%. Po kolejnych 20 sekundach odbiornik zostaje ściemniony na ustawioną wartość czuwania („STBY%").
WSKAZÓWKA: Ustawiony czas („TIME") musi wynosić ≥ 1 min. Jeśli wynosi < 1 min, 5 sekund przed wyłączeniem odbiornik zostanie ściemniony na ustawioną wartość czuwania („STBY%").

Pokrętła (RYS. 5)
Natężenie oświetlenia LUX (A)
Za pomocą pokrętła „LUX" można ustawić natężenie oświetlenia, od którego będzie włączany odbiornik.
- Zakres nastawczy od ok. 10 do 2000 lx.
- „👁" = tryb nauki: Aktualne natężenie oświetlenia (od 10 do 2000 lx) zostanie zapisane.

Czas opóźnienia TIME (B)
Pokrętło „TIME" umożliwia ustawienie czasu, po którym odbiornik wyłączy się po ostatnim rozpoznaniu ruchu.
- Zakres nastawczy od ok. 5 s do 30 min.
- „Test": Tryb testowy (test marszowy); odbiornik i dioda WŁĄCZAJĄ się na 2 s i WYŁĄCZAJĄ na 2 s.
- „⎍" : Tryb krótkoimpulsowy do sterowania schodowym przełącznikiem czasowym.

Tryb czuwania STBY (C)
Za pomocą pokrętła „STBY" można ustawić czas trwania trybu czuwania po wyłączeniu odbiornika.
- Zakres nastawczy od ok. 5 min do ∞.

Tryb czuwania STBY% (D)
Za pomocą pokrętła „STBY%" można ustawić stopień ściemnienia odbiornika w trybie czuwania.
- Możliwość ustawienia na 10%, 20% lub 30%.

Zapisywanie natężenia oświetlenia (👁 tryb)
W celu zapisania aktualnego natężenia oświetlenia (10–2000 lx) należy wykonać następujące czynności:
1. Ustawić pokrętło „LUX" w pozycji „👁", gdy jasność otoczenia odpowiada żądanemu natężeniu oświetlenia.
2. Gdy pokrętło jest już ustawione w pozycji „👁", należy je ustawić na ok. 3 s w innej pozycji, np. „100", a następnie ponownie przekręcić na pozycję „👁".
3. Podłączony odbiornik zostanie wyłączony.
   ▷ Dioda na czujniku obecności zacznie powoli migać (aktywny tryb nauki).
4. UWAGA: Zapisywanie natężenia oświetlenia trwa ok. **25 s**.
5. Po udanym procesie nauki odbiornik i dioda WŁĄCZAJĄ się na 5 s lub dioda miga przez 5 s, a odbiornik jest WYŁĄCZONY.
   ▷ Czujnik obecności powraca do trybu automatycznego (dioda i odbiornik są wyłączone).

Pokrywa soczewki / ustawienie obszaru detekcji (RYS. 6)
Czujnik obecności jest dostarczany z dwiema pokrywami soczewki, umożliwiającymi ograniczenie obszaru detekcji.
Pokrywa soczewki składa się z 3 pierścieni, które są podzielone na 6 małych segmentów. Zasięg i kąt detekcji można ustawić za pomocą wyłamania segmentów.

HU Használati útmutató

Biztonsági javaslat

FIGYELMEZTETÉS

Halálos áramütés veszélye!
▷ A bekötést és az összeszerelést kizárólag szakképzett személyzet hajthatja végre!

- A sérülések elkerülése érdekében a csatlakozást és összeszerelést kizárólag szakképzett személy hajthatja végre!
- A termék összeszerelése előtt a hálózati feszültséget ki kell kapcsolni!
- A telepítés előtt C típusú, az EN60898-1 szabvány szerinti (250 V AC, 10 A) vezetékvédő kapcsolót telepíteni kell.
- Bizonyos típusú izzók kiégése nagy bekapcsolási túláramot okoz, amely károsíthatja a készüléket.
- Tartsa be a nemzeti előírásokat és biztonsági rendelkezéseket.
- A készüléken történő beavatkozás vagy módosítás a jótállás és a szavatosság megszűnéséhez vezet.

Olvassa el és tartsa be a jelen utasításokat a készülék kifogástalan működése és a biztonságos munka érdekében.

A készülék adatai

Készülékleírás
A mozgásérzékelő a passzív infravörös-érzékelés (PIR érzékelő) elve alapján működik. Az érzékelő hatósugaránbelül fellépő (pl. a mellette levő személyektől erdeő) hővallozásokra reagál, és a beállított fényértékekkel összefüggésben kapcsolja be a csatlakoztatott fogyasztót egy beállítható időtartamra. A jelenlétérzékelő több tompított üzemmóddal rendelkezik és kényelmesen kezelhető a talis RP távirányító segítségével.

Rendeltetésszerű használat
- Az elsődleges rendeltetés a lámpa bekapcsolása mozgásérzékeléskor.
- A mozgásérzékelő beltérben (pl. lépcsőházban, épületek bejáratánál, előszobában, folyosón, átjárón, pincében stb.) használható.
- Mennyezetre szerelhető (falba süllyesztve).

Műszaki adatok

Tápfeszültség	230 V~ +/- 10% 50/60 Hz
Érzékelési távolság	360°
Hatósugár	kb. 8 m, 2,5 m szerelési magasság esetén
Fényérték	kb. 10-2000 lux; „👁" = tanulási üzemmód
Környezeti hőmérséklet	0°C ... + 45°C
Védelmi osztály	II
Védettségi fokozat	IP44
Energiafogyasztás	< 1 W (készenléti üzemmódban)
Bekapcsolási teljesítményt világításnál	
– Izzólámpa-terhelés	max. 2000 W
– Halogénlámpa-terhelés (AC)	max. 1000 W
– Halogénlámpa-terhelés (LV)	max. 1000 VA / 600 W (hagyományos) max. 1000 VA / 900 W (elektromos)
– Fénycsőterhelés	max. 1000 VA / 600 W (kompenzálatlan) max. 900 VA / 100 µF (kompenzált) 25 x (1 x 18 W); 12 x (2 x 18 W); 15 x (1 x 36 W); 7 x (2 x 36 W); 10 x (1 x 58 W); 5 x (2 x 58 W)
– LED lámpa	max. 400 W
– Energiatakarékos lámpa	max. 600 VA / 400 W (a CFL- és PL-izzóval együtt)
A dimmer bekapcsolási teljesítménye	1 – 10 V DC, max. 100 mA 50 elektronikus vagy tompítható LED-es előtét-készülék

Telepítés és felszerelés

Méretek (1. ÁBRA)

Összeszerelés helye (2. ÁBRA)
- Kerülje a mozgásérzékelő felszerelését az alábbiak közelében:
  – hőforrások (fűtőventilátor, klímaberendezés, világítás stb.);
  – csillogó felületű tárgyak (tükör stb.);
  – A szél által mozgatható tárgyak (függönyök, nagyobb növények stb.) (2A ÁBRA).
- Ne tegye ki a készüléket közvetlen napsugárzásnak.
- Ne szerelje a jelenlétérzékelőt közvetlenül ablak vagy napellenző mellé, mert ez mérési hibákat okozhat (2B ÁBRA).
- Az ajánlott szerelési magasság: 2,5 m (2C ÁBRA).

Csatlakozási rajz (3. ÁBRA)
⚠ Halálos áramütés veszélye!
A bekötést és az összeszerelést kizárólag szakképzett személy hajthatja végre!

Egy mozgásérzékelő egy fogyasztót működtet.
(a) = nyomógomb (N.C. típusú), (b) = fogyasztó (lámpa)

- Induktivitás (pl. relék, védőkapcsolók, fénycsőelőtét stb.) kapcsolásakor ívoltó használata szükséges.
- Max. 6 készüléket ajánlatos párhuzamosan bekötni.

Felszerelés (4. ÁBRA)
FIGYELEM: Áramtalanítsa a rendszert, és biztosítsa azt a visszakapcsolás ellen!
1. Fúrjon egy 65 mm átmérőjű lyukat a mennyezetbe és vezesse át rajta az elektromos vezetéket (4A ÁBRA).
2. 6-8 mm hosszban távolítsa el a szigetelést az elektromos kábelből (4A ÁBRA).
3. Csavarhúzóval törje át a gumitömítés (h) védősapkáit és vezesse át a kábeleket (4B ÁBRA).
4. Csatlakoztassa a jelenlétérzékelőt a kapcsolási rajz szerint (3. ÁBRA).
5. A védősapkán (i) lévő „▼" szimbólumot irányítsa a burkolaton (j) lévő „▲" szimbólumra, majd csavarozza össze az alkatrészeket (4B ÁBRA).
6. Vezesse a jelenlétérzékelőt a nyílásba, úgy, hogy a rugók (k) felfelé nézzenek (4C ÁBRA).

Üzemeltetés és beállítás

Kezelés
A jelenlétérzékelőt kézzel, a forgatógombokkal vagy a talis RP távirányítóval kell kezelni. Ehhez tanulmányozza át a hozzá tartozó használati utasítást.

Beállítások
Automata üzemmód
- A mozgásérzékelő automatikusan BEKAPCSOLJA a fogyasztót, mihelyt mozgást érzékel, és a környezeti fény a beállított fényérték alatt marad. Ha további mozgásokat nem érzékel, és a késleltetési idő lejárt, akkor a mozgásérzékelő automatikusan KIKAPCSOLJA a fogyasztót.
- A nem kívánt BE- ill. KIKAPCSOLÁSOK esetén fellépő hirtelen fényerőváltozás elkerülése érdekében a jelenlétérzékelő késleltetve lép működésbe.

A környezeti fény világosról sötétre változik:
Ha a környezeti fény 5 percen keresztül folyamatosan átlépi a beállított fényértéket, akkor az érzékelő a beállított késleltetési időre BEKAPCSOLJA a fogyasztót.

A környezeti fény sötétről világosra változik:
Ha a környezeti fény 5 percen keresztül folyamatosan átlépi a beállított fényértéket, minden egyes beállított késleltetési idő után, két válasz lehetséges:
- A beállított késleltetési idő ≥ 5 perc:
  A jelenlétérzékelő 5 perc elteltével KIKAPCSOLJA a fogyasztót.
- A beállított késleltetési idő < 5 perc:
  Ha a mozgásérzékelő nem érzékel mozgást 5 percen belül, akkor a beállított késleltetési idő letelte után KIKAPCSOLJA a fogyasztót.
  Ha a mozgásérzékelő mozgást érzékel 5 percen belül, a mozgás érzékelését követő 5 perc eltelte után KIKAPCSOLJA a fogyasztót.

Félautomata üzemmód (csak a távirányító használata esetén lehetséges)

Külső kapcsolóval történő vezérlés
A mozgásérzékelőt külső kapcsolóhoz lehet csatlakoztatni, hogy manuálisan be- vagy ki lehessen kapcsolni egy fogyasztót.
Ha a mozgásérzékelő (fogyasztó) ki van kapcsolva, akkor a külső kapcsoló (1 másodpercig tartó) lenyomásával az manuálisan bekapcsolható. A beállított fényérték ekkor inaktiválódik. A fogyasztó addig marad bekapcsolva, amíg az érzékelő mozgást nem észlel. Ha további mozgásokat nem érzékel, és a késleltetési idő lejárt, akkor a mozgásérzékelő automatikusan KIKAPCSOLJA a fogyasztót.
TUDNIVALÓ: Ez a funkció nem működik, ha a jelenlétérzékelőt a távirányítóval 8 órára be-, illetve kikapcsolták.

Automatikus tompításai funkció
Az automata a környezeti fényviszonyoktól függően, a beállított megvilágítási értéknek megfelelően tompítja a fogyasztó fényét.

Manuális tompítási funkció külső kapcsoló segítségével
Külső kapcsoló révén a fogyasztó fényerejének tompítása kézzel állítható. Tartsa a kapcsolót lenyomva mindaddig (≥ 2 mp), amíg be nem áll a kívánt tompítási érték.

Tompítási funkció kikapcsoláskor
A készülék 30 mp-el a kikapcsolási idő elérését megelőzően 50 %-ra tompítja a fogyasztó fényerejét. További 20 mp elteltével a fogyasztó fényereje tompításra kerül a beállított készenléti értékre („STBY%").
TUDNIVALÓ: A beállított idő értéknek („TIME") ehhez nagyobb ≥1 perc kell lennie. Ha az érték < 1 perc, akkor a fogyasztó fényereje a kikapcsolási idő elérése előtt 5 mp-el tompításra kerül a beállított készenléti értékre („STBY%").

Forgógombok (5. ÁBRA)
LUX fényérték (A)
A „LUX" forgógomb segítségével beállíthatja, hogy a fogyasztó mely fényértéktől kapcsoljon be.
- Kb. 10 és 2000 lux között állítható.
- „👁" = tanulási üzemmód: Az aktuális megvilágítási érték (10-2000 lux) elmentésre kerül.
-

TIME késleltetési idő (B)
A „TIME" forgógomb segítségével beállíthatja, hogy a fogyasztó a legutolsó mozgásérzékelés után mennyi idő elteltével kapcsoljon ki.
- Kb. 5 másodperctől 30 percig állítható.
- „Teszt": Tesztmód (járásteszt); a fogyasztó és a LED 2 másodpercre BE- majd KIKAPCSOLÓDIK.
- „⎍" : Rövid Impulzus a lépcső világításkapcsoló működtetéséhez.

Készenlét STBY (C)
A „STBY" forgatógombbal a fogyasztó kikapcsolását követően be lehet állítani a készenléti üzemmód időtartamát.
- A beállítható érték kb. 5 perctől végtelenig terjed.

Készenlét STBY% (D)
A „STBY%" forgatógombbal beállítható a fogyasztó készenléti üzemmódban kívánt tompítási értéke.
- 10, 20 vagy 30 % értéket lehet beállítani.

Fényérték mentése (👁 mód)
Az aktuális fényérték (10 - 2000 Lux) mentéséhez az alábbiak szerint járjon el:
1. Állítsa a „LUX" forgatógombot a „👁" állásba, ha a környezeti fényerő megfelel a kívánt fényértéknek.
2. Ha a forgatógomb már a „👁" állásban van, akkor kb. 3 másodpercre állítsa egy másik állásba, pl. a „100"-ra, majd fordítsa ismét a „👁" állásba.
3. A csatlakoztatott fogyasztó kikapcsol.
   ▷ A mozgásérzékelőn található LED lassan villogni kezd (tanulómód aktív).
4. FIGYELEM: A megvilágítási érték mentése kb. **25 mp-ig** tart.
5. A sikeres mentés után a fogyasztó és a LED 5 másodpercre BEKAPCSOL vagy a LED 5 másodpercig villog és a fogyasztó KIKAPCSOL.
   ▷ A mozgásérzékelő visszakapcsolódik automata üzemmódba (a LED és a fogyasztó ki van kapcsolva).

Lencsevédő / érzékelési tartomány beállítása (6. ÁBRA)
A mozgásérzékelő két lencsevédővel van ellátva, amelyek segítségével korlátozható az érzékelési tartomány.
A lencsevédő 3 gyűrűből áll, amelyek mindegyike 6 kis szegmensre van felosztva. A lencsevédő 3 gyűrűből áll, amelyek mindegyike 6 kis szegmensre van felosztva. A hatótávolság és az érzékelés szöge a szegmensek kitörésével változtatható.